KOLLED

Luminaria de emergencia LED

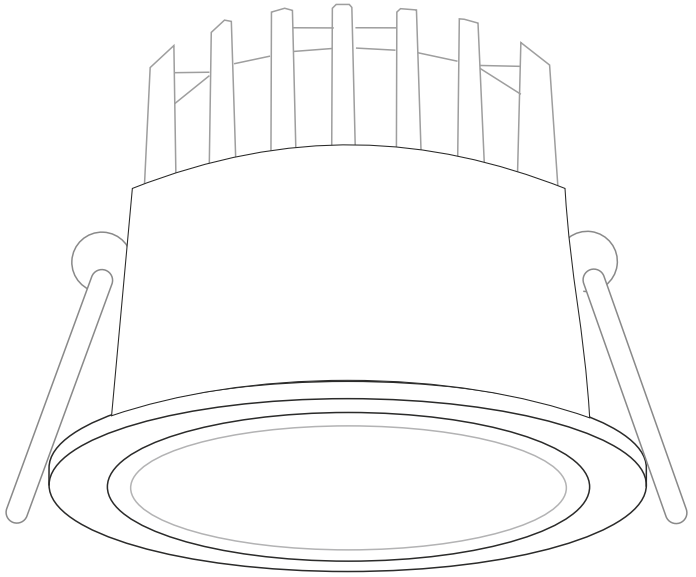

IEC62560 & ICE62612 / IEC61547 & EN55015

LEDBOX®

www.ledbox.es

ENGLISH
IMPORTANT SAFETY INSTRUCTIONS
For indoor use only.
Regularly check the cord, the transformer and all other parts for damage. If any part is damaged the product should not be used.
Important information! Keep these in - structions for future use.

Caution!
The light source of this product is non-changeable light diodes (LED).
Do not disassemble the product, as the light diodes can cause damage to the eyes.
Do not immerse in water.

Cleaning
Use a damp cloth, never a strong cleaning agent.

The external flexible cable or cord of this luminaire cannot be replaced; if the cord is damaged, the luminaire shall be destroyed.

Caution: LED light. Do not stare into beam.

FRANÇAIS
CONSIGNES DE SÉCURITÉ IMPORTANTES
Uniquement pour une utilisation en inté - rieur.
Vérifier régulièrement que le câble, le transformateur et les autres parties ne sont pas endommagés. Si l'une de ces pièces est endommagée, ne pas utiliser le produit.
Information importante. Conserver la notice pour tout utilisation ultérieure.

Mise en garde
La source lumineuse du produit est com - posée de diodes (LED) qui ne se rempla - cent pas.
Ne jamais démonter le produit, les diodes peuvent causer des blessures aux yeux.
Ne jamais immerger dans de l'eau.

Entretien
Nettoyer à l'aide d'un chiffon humide, éviter les détergents puissants.

Le cordon d'alimentation et le câble extérieur de ce luminaire ne peuvent être remplacés. Si l'un de ces éléments est endommagé, le luminaire doit être détruit.

Attention !
Lumière LED. Ne pas fixer directement le rayon lumineux.

ESPAÑOL
INSTRUCCIONES IMPORTANTES DE SEGURIDAD
Sólo para uso en interiores.
Comprueba regularmente el cable, el transformador y todos los otros compo - nentes en busca de daños. Si cualquier componente estuviese dañado, no deberá usarse el producto.
¡Información importante! Guarda estas instrucciones para consultarlas en el futuro.

¡Atención!
La fuente luminosa de este producto son diodos lumínicos (LED) que no pueden reemplazarse.
No desmontes el producto; los diodos lu - mínicos pueden causar daños en los ojos.
No lo sumerjas en agua.

Limpieza
Usa un trapo húmedo. Nunca uses un detergente fuerte.

El cable flexible exterior de esta luminaria no se puede cambiar. Si se dañara, hay que destruir la luminaria.

¡Atención!
Luz de diodo (LED). No mirar fijamente el haz de luz.

- Conecta la luminaria LED y el driver al módulo de emergencia. Es importante respetar las polaridades de los cables (La garantía no cubre la sustitución en caso de error en la instalación). Conecta solo el módulo de emergencia o/y el driver Led a la red eléctrica según el modo de funcionamiento elegido.
- Conecta siempre el módulo de emergencia a la red eléctrica para garantizar su funcionamiento en caso de fallo en el suministro.
NUNCA desconectes la luminaria Led cuando la batería está cargada sin desconectar antes el driver Led.



Especificaciones

- **Led**: 12W * 1pc COB CREE
- **Potencia**: 12W
- **Luminosidad (Lm)**: 1200lm - modo emergencia 400lm
- **Batería:** Ni-Cd recargable 3.6V - 800mA
- **Dimensiones**: Ø105mm x 75mm
- **Dimensiones** Módulo Emergencia: 162x48x32mm
- **Dimensiones de corte**: Ø90mm
- **Input Voltage:** AC220-240V 50/60Hz
- **CCT**: 3000K / 6000K (según modelo)
- **Tiempo de trabajo:** >= 60 minutos
- **Tiempo de carga máxima:** 24 horas
- **Material**: Aluminio

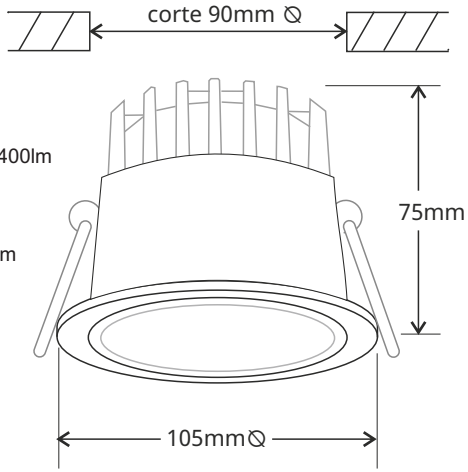

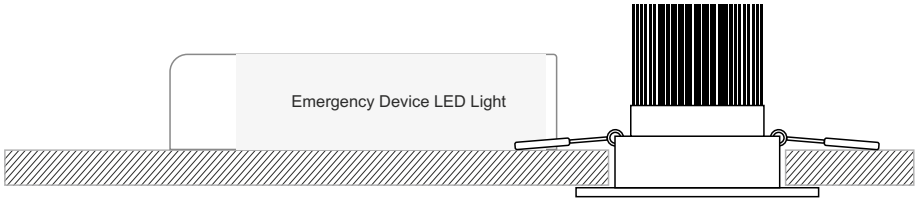

Funciones:

1 - Como luminaria de emergencia no permanente: Conectado el módulo de emergencia a la red eléctrica, se carga la batería y la luminaria permanece apagada. Cuando hay un fallo en el suministro eléctrico, la luminaria se enciende automáticamente con una luminosidad del 30% aproximadamente alimentándose de la batería.

2 - Como luminaria de emergencia permanente: Conectando el módulo de emergencia y el driver led a la red eléctrica, se carga la batería y la luminaria permanece encendida al 100%. Cuando hay un fallo en el suministro eléctrico, la luminaria sigue encendida con una luminosidad del 30% aproximadamente alimentándose de la batería.

3 - Como luminaria de emergencia y luminaria normal: Conectando el Driver led a la red eléctrica con un interruptor puede funcionar como una luminaria normal. Cuando se acciona el interruptor de corriente, la lámpara led se enciende al 100% de potencia. Cuando hay un fallo de corriente eléctrica, entra en modo automático de emergencia a un 30% de intensidad alimentándose de la batería.

Este modo permite utilizar la luminaria de forma normal a la vez que tiene la función de emergencia.

- Esta luminaria no está diseñada para instalar en superficies no ignifugas.
- Para aumentar la vida útil de la batería, cada tres meses desconecte la luminaria de la corriente eléctrica para que la batería alimente la luminaria hasta que se descargue totalmente. A continuación volver a conectar a la red eléctrica.