ZOE AUTO-TEST

Luminaria de emergencia LED

LEDBOX®

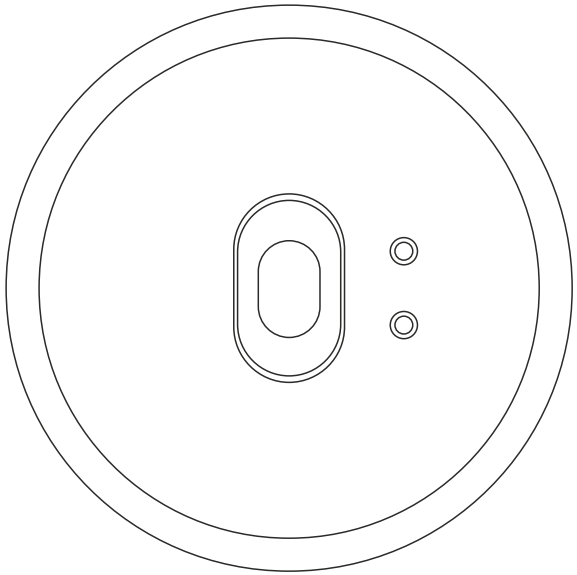

AC220-240V

IEC62560 & ICE62612 / IEC61547 & EN55015

LD1017298

8435568986039

LIGHT & LED

LEDBOX®

www.ledbox.es

Luminaria de emergencia con Auto Diagnóstico

Luminaria de emergencia con AUTO-TEST que realiza de forma autónoma los diagnósticos necesarios para comprobar su perfecto funcionamiento.

Las luminarias de emergencia necesitan un mantenimiento periódico que garantice su funcionamiento. Según la norma UNE-EN 50172, es necesario realizar dos pruebas a la instalación de alumbrado de emergencia:

- **Prueba funcional.** Al menos una vez al mes es necesario simular un fallo de suministro eléctrico durante el tiempo suficiente para asegurar que todas las luminarias se encienden a través de la batería.
- **Prueba de autonomía.** Al menos una vez al año, se debe verificar que la autonomía de cada equipo es igual o superior a la nominal. Para ello, se simulará un fallo de suministro eléctrico y se dejará que se agoten las baterías.

Realizar estas pruebas con equipos estándar hace que las labores de mantenimiento sean engorrosas y poco fiables.

Los equipos autotest nacen para garantizar su correcto funcionamiento al 100% y optimizar las labores de mantenimiento.

Un equipo autotest es un bloque autónomo de emergencia que se auto-diagnostica, avisa de posibles anomalías que puedan comprometer su funcionamiento y realiza una serie de pruebas periódicas.

Las luminarias de emergencia con AUTO-TEST de LEDBOX realizan un chequeo en tiempo real además de dos pruebas de carácter periódico:

- **Test funcional.** Se realiza todas las semanas, tiene una duración aproximada de 2 minutos y comprueba que la fuente lumínica funcione correctamente.
- **Test de autonomía.** Se realiza de forma anual y comprueba que la autonomía del equipo sea igual o superior a la nominal.

Leds de actividad

Se utilizan dos leds como indicadores del estado de la luminaria:

Led verde estático: la luminaria funciona correctamente.

Led verde parpadea: la luminaria está realizando la prueba de auto diagnóstico.

Led rojo con un parpadeo: Fallo de autonomía.

Comprobar que el cable que conecta la batería está bien ajustado y está en perfecto estado. Comprobar que el voltaje de la batería es más bajo de lo normal, en este caso cargar la batería 24 horas antes de volver a realizar una nueva prueba de auto-test.

Led rojo con cuatro parpadeos: Fallo de la batería

Muestra que la batería está envejeciendo y su capacidad de autonomía es menor a 1 hora, por lo que hay que sustituirla.

Led rojo con cinco parpadeos: Fallo de la fuente lumínica.

Cuando se conecta a la red eléctrica, la propia luminaria comienza a sincronizar las pruebas de auto-test gracias a un contador interno realizando pruebas semanales que ejecutan el test funcional y de forma anual hará el test de autonomía.

Cuando se desconecta la alimentación eléctrica el tiempo se restablecerá para las pruebas semanales y anuales.

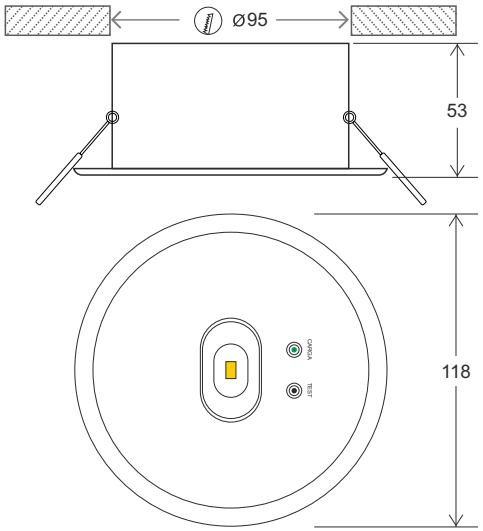

Especificaciones

- **No permanente**
- **Led: 1pcs High Power**
- **Input Voltage: AC220-240V - 50/60Hz**
- **CCT: 6000K**
- **Potencia: 3W**
- **Luminosidad (Lm): 150lm**
- **Batería: LiFePO4 recargable 3.2V - 1.5Ah**
- **Tiempo de trabajo: => 180 minutos**
- **Tiempo de carga máxima: 24 horas**
- **Material: ABS blanco**
- **Protección: IP40**
- **Dimensiones: 118 x 93 x 53 mm**

Características:

1. Por favor, lea cuidadosamente las instrucciones antes de la puesta en funcionamiento.

2.Revisar las características de la toma eléctrica antes de conectar la luminaria.

3. Cargar la batería (72 horas) incorporada antes de utilizar por primera vez.

4. Cuando la batería está baja, desconectar y recargar inmediatamente.

5. Si no se va a utilizar durante largo tiempo, descargar la batería.

6. El periodo de carga máxima de la batería es de 24 horas. En modo de máxima luminosidad tiene una autonomía de 3 horas.

7. La eficacia puede disminuir si se utiliza la luminaria en condiciones de temperaturas extremas, por debajo de 0°ó por encima de 40.° Para uso interno. Mantener fuera del alcance del agua o la lluvia.

8. Esta luminaria utiliza un interruptor electrónico, cuando se conecta a la red eléctrica, el led verde se enciende, indica que la batería está cargando. Cuando se desconecta de la red eléctrica o hay un fallo en el suministro, automáticamente se encienden led blanco de la luminaria y se apaga el led de actividad.

9. Presione el botón TEST para comprobar el estado de carga de la batería y encendido del led de emergencia.

Instalación:

IMPORTANTE, antes de proceder a la conexión debe desconectar el suministro de electricidad a la luminaria.

Fácilmente desmontable, empotrable en techo o pared.

Volver a conectar el suministro eléctrico.

- Esta luminaria no está diseñada para instalar en superficies no ignifugas.
- Mantenga la luminaria de emergencia constantemente encendida a la red eléctrica para garantizar su funcionamiento en caso de falta de energía eléctrica.
- Para aumentar la vida útil de la batería, cada tres meses desconecte la luminaria de la corriente eléctrica para que la batería alimente la luminaria hasta que se descargue totalmente. A continuación volver a conectar a la red eléctrica.