ELITELED

Luminaria de emergencia LED

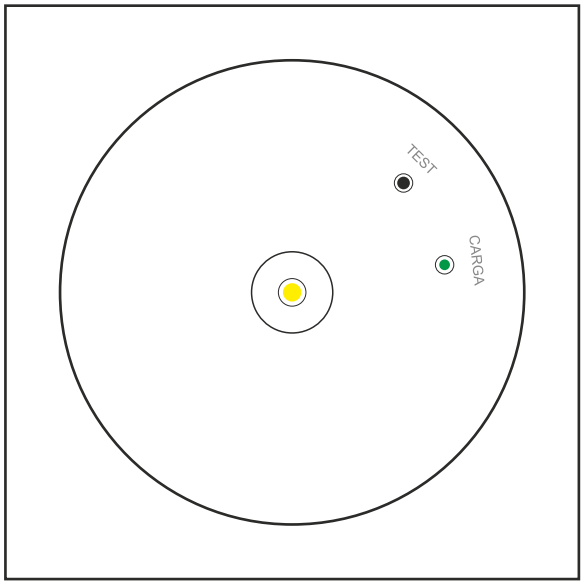

LIGHT & LED
LEDBOX®

AC220-240V

IEC62560 & ICE62612 / IEC61547 & EN55015

LD1017050

8 428350 649007

LIGHT & LED
LEDBOX®

www.ledbox.es

ENGLISH
IMPORTANT SAFETY INSTRUCTIONS
For indoor use only.
Regularly check the cord, the transformer and all other parts for damage. If any part is damaged the product should not be used.
Important information! Keep these in - structions for future use.

Caution!
The light source of this product is non-changeable light diodes (LED).
Do not disassemble the product, as the light diodes can cause damage to the eyes.
Do not immerse in water.

Cleaning
Use a damp cloth, never a strong cleaning agent.

The external flexible cable or cord of this luminaire cannot be replaced; if the cord is damaged, the luminaire shall be destroyed.

Caution: LED light. Do not stare into beam.

FRANÇAIS
CONSIGNES DE SÉCURITÉ IMPORTANTES
Uniquement pour une utilisation en inté - rieur.
Vérifier régulièrement que le câble, le transformateur et les autres parties ne sont pas endommagés. Si l'une de ces pièces est endommagée, ne pas utiliser le produit.
Information importante. Conserver la notice pour tout utilisation ultérieure.

Mise en garde
La source lumineuse du produit est com - posée de diodes (LED) qui ne se rempla - cent pas.
Ne jamais démonter le produit, les diodes peuvent causer des blessures aux yeux.
Ne jamais immerger dans de l'eau.

Entretien
Nettoyer à l'aide d'un chiffon humide, éviter les détergents puissants.

Le cordon d'alimentation et le câble extérieur de ce luminaire ne peuvent être remplacés. Si l'un de ces éléments est endommagé, le luminaire doit être détruit.

Attention !
Lumière LED. Ne pas fixer directement le rayon lumineux.

ESPAÑOL
INSTRUCCIONES IMPORTANTES DE SEGURIDAD
Sólo para uso en interiores.
Comprueba regularmente el cable, el transformador y todos los otros compo - nentes en busca de daños. Si cualquier componente estuviese dañado, no deberá usarse el producto.
¡Información importante! Guarda estas instrucciones para consultarlas en el futuro.

¡Atención!
La fuente luminosa de este producto son diodos lumínicos (LED) que no pueden reemplazarse.
No desmontes el producto; los diodos lu - mínicos pueden causar daños en los ojos.
No lo sumerjas en agua.

Limpieza
Usa un trapo húmedo. Nunca uses un detergente fuerte.

El cable flexible exterior de esta luminaria no se puede cambiar. Si se dañara, hay que destruir la luminaria.

¡Atención!
Luz de diodo (LED). No mirar fijamente el haz de luz.

DEUTSCH
WICHTIGE SICHERHEITSHINWEISE
Nur für den Gebrauch im Haus geeignet.
Regelmäßig das Kabel, das Ladegerät und alle anderen Teile auf Schäden überprü - fen. Ist eines der Teile beschädigt, darf das Produkt nicht mehr benutzt werden.
Wichtige Information! Diese Anleitung für späteren Gebrauch aufbewahren.

Achtung!
Die Lichtquelle dieses Produkts besteht aus nicht austauschbaren Leuchtdioden (LED).
Das Produkt nicht auseinander nehmen, da die Leuchtdioden die Augen schädigen können.
Nicht in Wasser tauchen.

Reinigung
Mit einem feuchten Tuch reinigen. Keine starken Reinigungsmittel verwenden.

Das Anschlusskabel dieser Leuchte darf nicht ausgetauscht werden. Wenn das Anschlusskabel beschädigt ist, muss die Leuchte entsorgt werden.

Vorsicht!
LED-Beleuchtung. Nicht ins Licht schauen.

ITALIANO
IMPORTANTI ISTRUZIONI DI SICUREZZA
Questo prodotto è solo per interni.
Controlla regolarmente che il cavo, il trasformatore e tutte le altre parti non siano danneggiati. Se una o più parti sono danneggiate, il prodotto non deve essere usato.
Queste informazioni sono importanti. Con - servale per ulteriori consultazioni.

Avvertenza!
La fonte luminosa di questo prodotto è costituita da diodi a emissione luminosa (LED) non sostituibili.
Non smontare il prodotto perché i diodi possono danneggiare gli occhi.
Non immergere nell'acqua.

Pulizia
Usa un panno umido ed evita i detersivi forti.

Il cavo flessibile esterno e il filo elettrico di questo prodotto non si possono sostituire. Se si danneggiano, il prodotto deve essere distrutto.

Avvertenza!
Luce prodotta da LED. Non fissare diretta - mente il fascio luminoso.

PORTUGUÊS
IMPORTANTES INSTRUÇÕES DE SEGURANÇA
Só para usar no interior.
Verifique regularmente o cabo, o trans - formador e todas as outras partes. Se alguma das partes estiver danificada, o produto não deverá ser utilizado.
Informação importante! Mantenha estas instruções para uso futuro.

Atenção!
A fonte de luz deste produto são diodos não-renováveis (LED).
Não desmonte o produto, pois os diodos podem provocar danos oculares.
Não imersa em água.

Limpeza
Use um pano húmido, nunca um agente de limpeza forte.

O cabo exterior flexível deste candeeiro não pode ser substituído; se o cabo de danificar o candeeiro deverá ser destruído.

Atenção!
Luz LED. Não fixe o feixe de luz directa - mente.

Especificaciones

- **Led**: 3W * 1pc HIGH POWER
- **Potencia**: 3W
- **Luminosidad (Lm)**: 200lm
- **Batería:** Ni-Cd recargable 3.6V - 1600mA
- **Dimensiones** : 105x105mm / Ø85mm
- **Dimensiones de corte**: Ø75mm
- **Input Voltage:** AC220-240V - 50/60Hz
- **CCT**: 6000K
- **Tiempo de trabajo:** >= 180 minutos
- **Tiempo de carga máxima:** 24 horas
- **Material**: ABS blanco

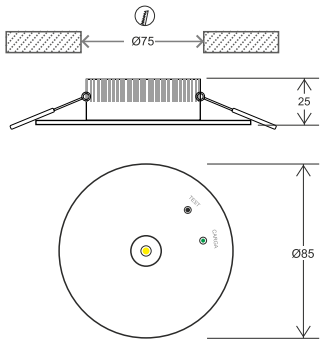

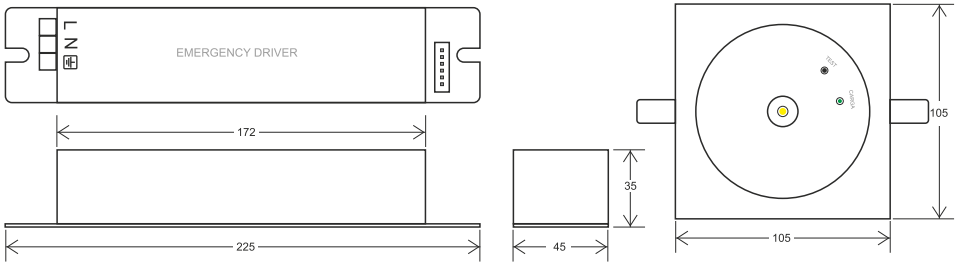

Características:

1. Por favor, lea cuidadosamente las instrucciones antes de la puesta en funcionamiento.
2. Revisar las características de la toma eléctrica antes de conectar la luminaria.
3. Cargar la batería (72 horas) incorporada antes de utilizar por primera vez.
4. Cuando la batería está baja, desconectar y recargar inmediatamente.
5. Si no se va a utilizar durante largo tiempo, descargar la batería.
6. El periodo de carga máxima de la batería es de 24 horas. En modo de máxima luminosidad tiene una autonomía de 3 horas.
7. La eficacia puede disminuir si se utiliza la luminaria en condiciones de temperaturas extremas, por debajo de 0°ó por encima de 40.º Para uso interno. Mantener fuera del alcance del agua o la lluvia.
8. Esta luminaria utiliza un interruptor electrónico, cuando se conecta a la red eléctrica, el led verde se enciende, indica que la batería está cargando. Cuando se desconecta de la red eléctrica o hay un fallo en el suministro, automáticamente se encienden led blanco de la luminaria y se apaga el led de actividad.
9. Presione el botón TEST para comprobar el estado de carga de la batería y encendido del led de emergencia.

Instalación:

IMPORTANTE, antes de proceder a la conexión debe desconectar el suministro de electricidad a la luminaria.

Fácilmente desmontable, empotrable en techo o pared.

Volver a conectar el suministro eléctrico.

- Esta luminaria no está diseñada para instalar en superficies no ignífugas.
- Mantenga la luminaria de emergencia constantemente encendida a la red eléctrica para garantizar su funcionamiento en caso de falta de energía eléctrica.
- Para aumentar la vida útil de la batería, cada tres meses desconecte la luminaria de la corriente eléctrica para que la batería alimente la luminaria hasta que se descargue totalmente. A continuación volver a conectar a la red eléctrica.