Información

LEDBOX
LED SLIM Wall

Luminaria LED de pared con óptica asimétrica y fotocélula para funcionamiento autónomo. Gran resistencia y diseño optimizado.



www.ledbox.es

Información de producto

1

Características

Imágenes



10W 20W 30W

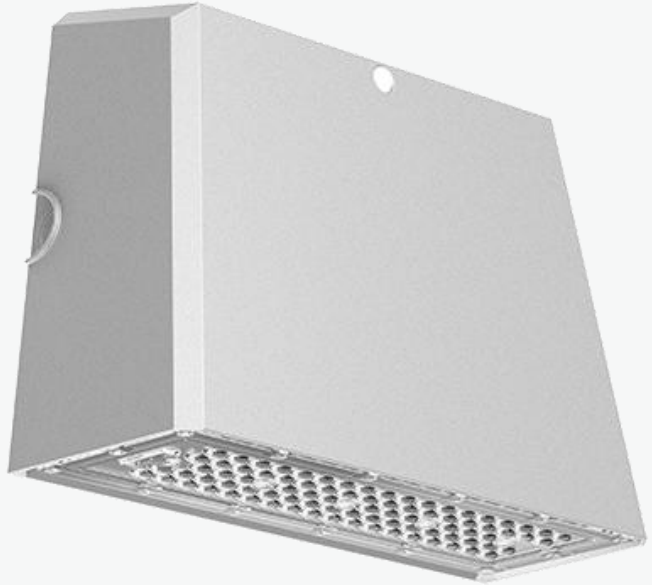

40W 70W

ESPECIFICACIONES

MODELO	LB-010	LB-020	LB-030	LB-040	LB-070
Potencia	10W	20W	30W	40W	70W
Color	Gris silver				
Eficiencia	125lm/W				
CCT/CRI	4000K (5000K opcional)				
Optica	Tipo III asimétrica				
Entrada voltaje	AC100-240 V, 50/60Hz （PF ≥0.9） Fotocélula: AC200-240 V, 50/60Hz （Factor de potencia ≥0.9）				
Protección IP	IP66				
Certificación	CE				
Chip LEDs	SMD 3030				
Driver	Daemay			Sosen	
Instalación	Montaje en superficie con caja de conexiones				
Temperatura ambiente	-30℃~+45℃				
Peso neto	1.67±0.2kg			3.34±0.2kg	
Dimensiones	196 x 96 x 186mm			282 x 125 x 205mm	

Diseño elegante

- **Estructura compacta**
- **Resistencia probada**





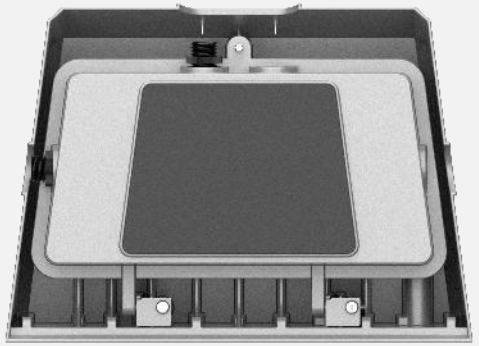



AGC lighting

Amplia gama de potencias



- 10W
- 20W
- 30W



- 40W
- 70W

Diseño compacto

Tamaño reducido que facilita la instalación



LB- 70W: 282x205x125mm

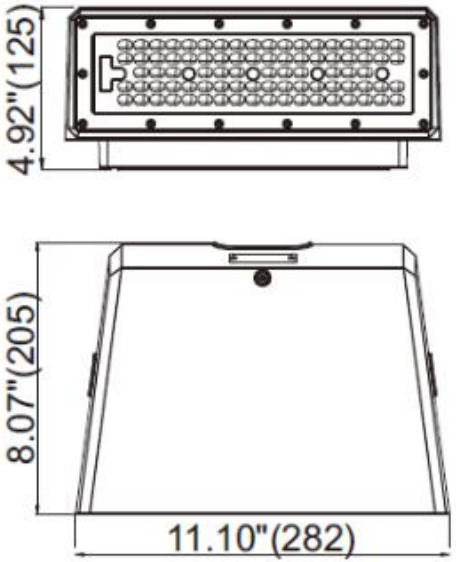

Protección IP66

¿Cómo asegurarse de que sea resistente al agua cuando la pared no es plana y no es lisa en la superficie?

- • Primero, el interior se asegura con el anillo estanco que asegura que el agua no entre al cuerpo de la lámpara a través de los tornillos.
- • Y en segundo lugar, hay una placa de EVA en la parte posterior de la luminaria para evitar que el agua entrer.

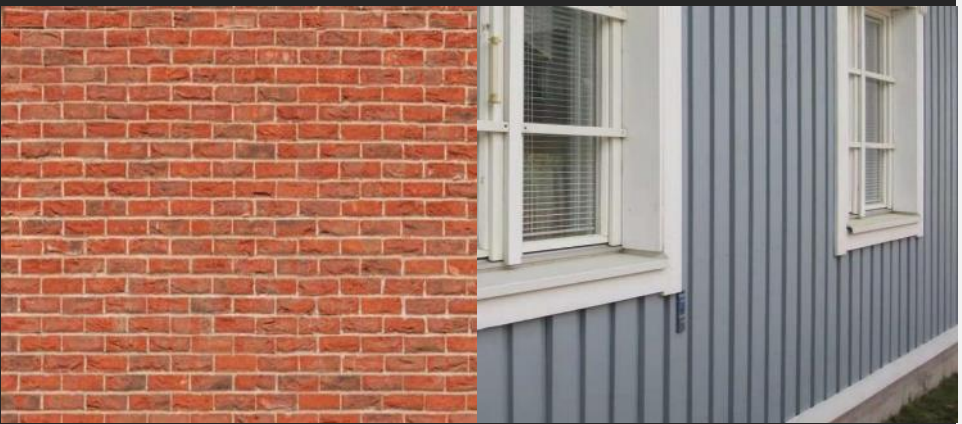



Diseño de óptica especial

TYPE III Distribución de luz asimétrica





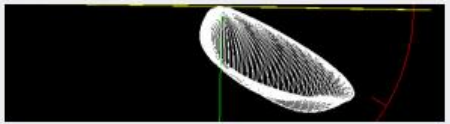



Wall Slim

otros modelos

Mejora la distribución de luz respecto a otros modelos del mercado de forma eficaz.



Abarca un área de iluminación más grande con un rendimiento mucho mayor con el mismo consumo.

Fotocélula

- Funcionamiento autónomo. Se enciende de noche o cuando baja la luminosidad y se apaga de día.



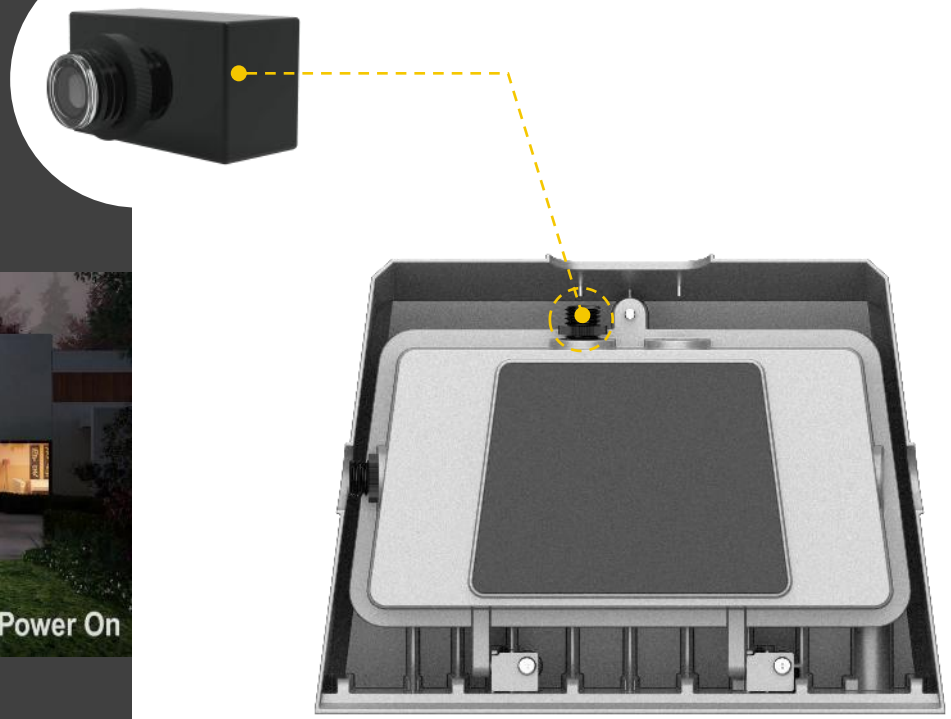

2 INSTALACIÓN y APLICACIONES

FACIL INSTALACIÓN

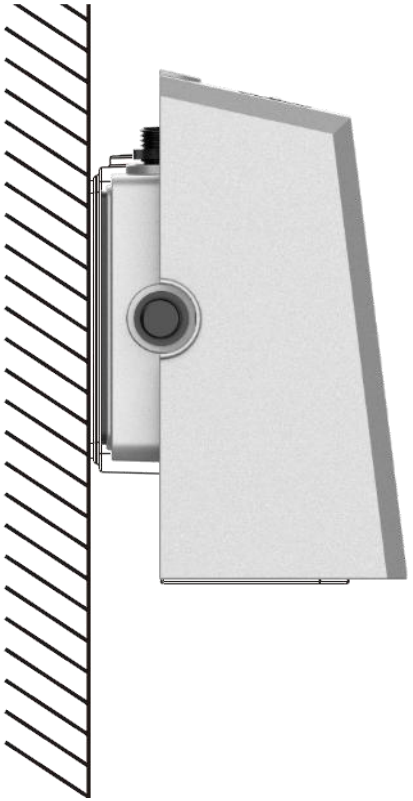

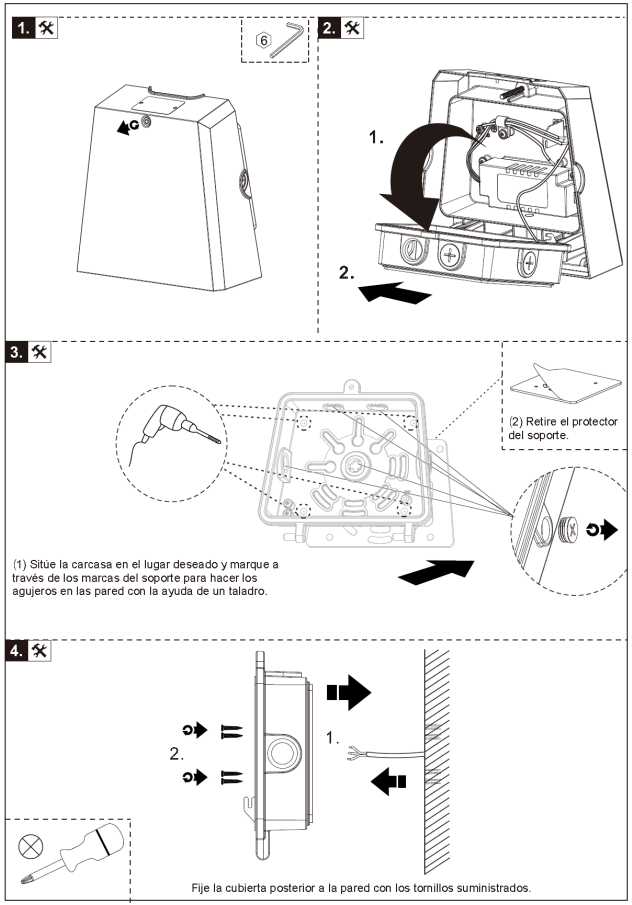

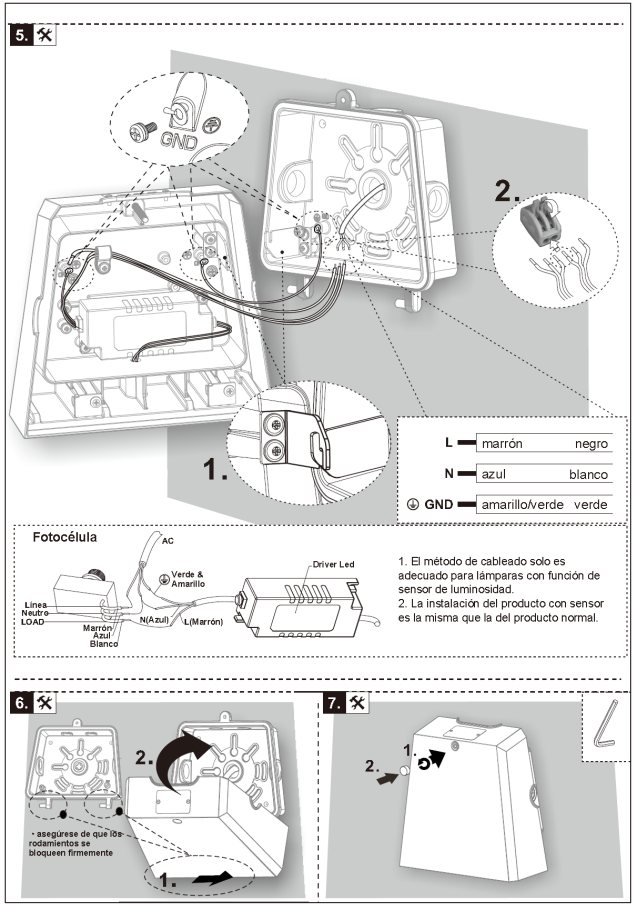

ACCESORIOS





INSTALACIÓN

WP05	10W		20W		30W		40W		70W	
Instalación Altura	Superficie	Lx en suelo promedio	Superficie	Lx en suelo promedio	Superficie	Lx en suelo promedio	Superficie	Lx en suelo promedio	Superficie	Lx en suelo promedio
3M	3m*3m	26	3m*3m	46	4m*4m	47	4m*4m	72	6m*6m	88
4M	3m*3m	16	3m*3m	28	4m*4m	31	4m*4m	45	6m*6m	61
5M	3m*3m	11	3m*3m	19	4m*4m	22	4m*4m	30	6m*6m	44
6M					4m*4m	16	4m*4m	22	6m*6m	32
7M					4m*4m	12	4m*4m	16	6m*6m	25
8M					4m*4m	10	4m*4m	13	6m*6m	20

APLICACIONES

- Iluminación de fachadas
- Iluminación de rampas
- Iluminación de entradas
- Iluminación de seguridad
- Iluminación de caminos
- Iluminación de puertas
- etc.







