5.

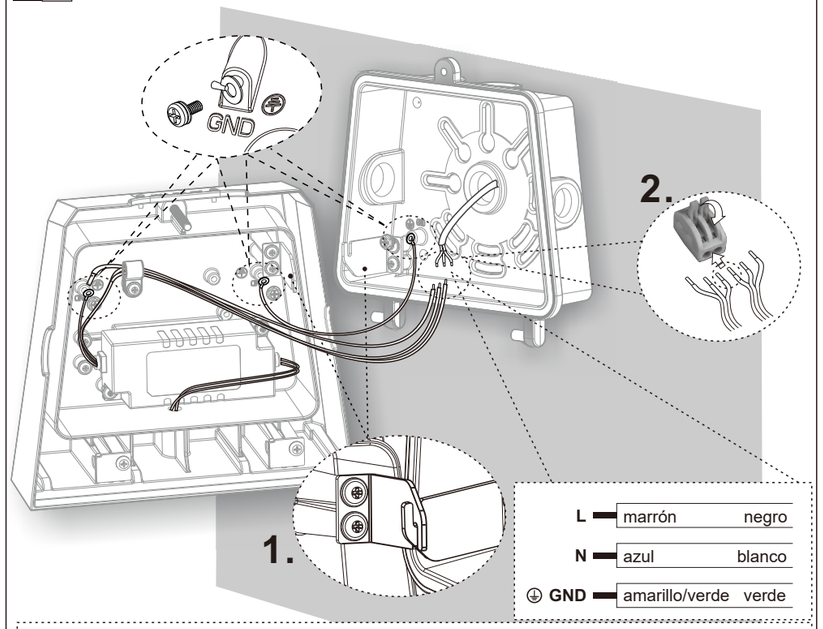

L	marrón	negro
N	azul	blanco
⏚ GND	amarillo/verde	verde

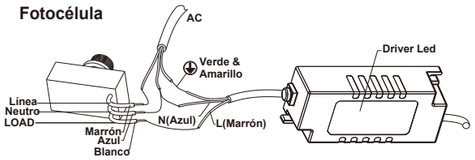

1. El método de cableado solo es adecuado para lámparas con función de sensor de luminosidad.
2. La instalación del producto con sensor es la misma que la del producto normal.

6.

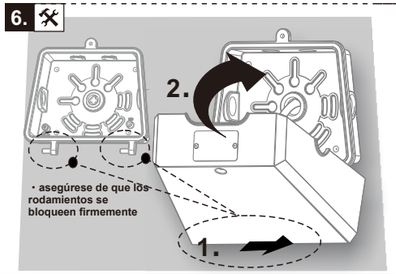

7.

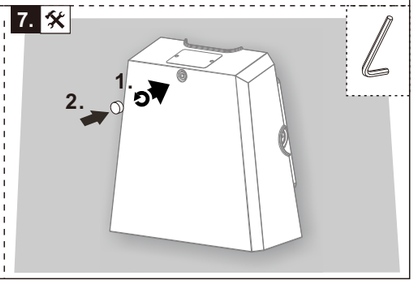

8.

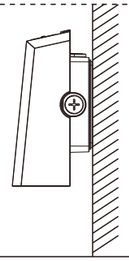

Resolución de problemas

Problema	Causa posible	Solución
La luminaria no se senciende	El cable de corriente no hace contacto.	Conectar correctamente el cable.
	El cable de corriente está suelto.	Conectar correctamente el cable.
	No funciona el driver led.	Reemplazar el driver led.
	No funciona la placa led.	Reemplazar la placa led.
La luminaria parpadea	La salida del driver led no es adecuada.	Reemplazar el driver led.
	Los chip led están deteriorados.	Reemplazar la placa led.

Garantía

Garantía de 2 años para el comprador original del producto LED que se identifica en la factura del vendedor que refleja su compra original (el "Producto").

1. Para hacer uso de la garantía de producto, debe notificar al vendedor por escrito dentro de los sesenta (60) días posteriores a su descubrimiento del defecto, proporcionar un comprobante de compra como la factura y cumplir con los demás requisitos de garantía del vendedor. Al recibir esa notificación, para determinar por qué los accesorios dejan de funcionar, se necesitarían evidencias para que el equipo de control de calidad del vendedor las analice.

2. El Vendedor determinará si el Producto es defectuoso a su entera discreción, teniendo en cuenta el rendimiento general del Producto.

3. Si el vendedor determina que el Producto es defectuoso, el Vendedor elegirá, reparar el Producto o reemplazarlo. El vendedor se reserva el derecho de utilizar productos o piezas nuevas, reacondicionadas, restauradas, reparadas o remanufacturadas en el proceso de reparación o reemplazo de la garantía. Dichos productos y piezas serán comparables en función y rendimiento a un producto o pieza original, según lo determine el Vendedor a su exclusivo criterio y garantizados por el resto del período de garantía original. Sin embargo, se excluyen los costos de mano de obra y equipo para eliminar el producto defectuoso e instalar un producto reparado o de reemplazo en las instalaciones del usuario final. La responsabilidad total del proveedor con respecto a un producto defectuoso se limitará en cualquier caso al dinero pagado al comprador por ese producto defectuoso.

No se justificarán las siguientes circunstancias:

1. Daños causados por fuerza mayor como rayos, explosiones, incendios, inundaciones, etc.

2. Daños causados por la entrega inadecuada del usuario, defectos causados por una operación incorrecta, tratamiento incorrecto y destrucción de maquinaria.

3. Desmantelamiento o modificación o mantenimiento o reparación inadecuados de los productos sin la autorización del proveedor.

4. Daños causados por el comprador o instalador al usar cable de mala calidad u otras partes electrónicas que no coinciden.

5. Esta garantía no es válida si el producto no se usa para el propósito para el cual fue diseñado originalmente.

Manual de Usuario

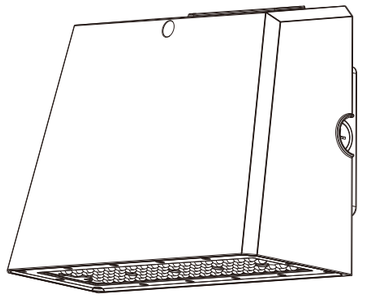

10W/20W/30W/40W/70W

www.ledbox.es

Notas

Lea el manual de instrucciones antes de la instalación y guárdelo para futuras consultas.

Atención

1. Para evitar daños, descargas eléctricas o incendios, no modifique la lámpara ni reemplace los accesorios sin confirmar primero con el proveedor.

2. Autorice solo a personal calificado para instalar la lámpara y asegúrese de que siga el manual de instrucciones. Cualquier instalación incorrecta puede causar descargas eléctricas, incendios u otras lesiones, daños o riesgos.

3. Desconecte la alimentación antes de la instalación o cualquier mantenimiento de la lámpara.

4. Desconecte la alimentación si comienza a emitir olores, ya que puede producirse un incendio o una descarga eléctrica. Pídale a una persona calificada que inspeccione y mantenga la luminaria.

5. No desmonte la lámpara sin la autorización del proveedor.

6. No toque la fuente de alimentación cuando la lámpara esté funcionando.

7. Si el cable o cable flexible externo de la luminaria está dañado, solo debe ser reemplazado por el instalador.

8. La instalación eléctrica debe ser instalada por un electricista cualificado.

Precaución, riesgo de descarga eléctrica.

Aplicaciones

Con un disipador de calor de aluminio fundido a presión de alta pureza, chip LED SMD de alto brillo, controlador de potencia de corriente constante y voltaje constante de alta eficiencia, el LED Slim Wall Pack Light está diseñado para vías públicas al aire libre e iluminación perimetral y fachadas de edificios.

Especificaciones técnicas

Producto		10W	20W	30W	40W	70W
Entrada Volt.	Normal	AC100-240V				
	Fotocélula	AC200-240V				
Frecuencia		50 / 60Hz				
Dimensiones		196 x 96 x 186mm			282 x 125 x 205mm	
Peso neto		1.42±0.2kg			6.02.76±0.2kg	
Temperatura de trabajo		-30℃ to +45℃				
Temp.almacenamiento		-40℃ to +70℃				

Instalación

Dimensiones

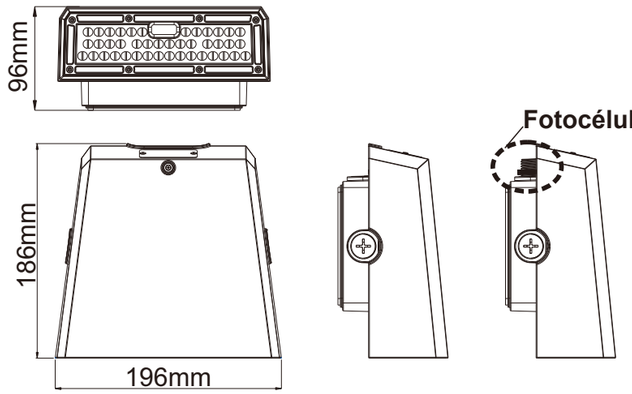

10W/20W/30W

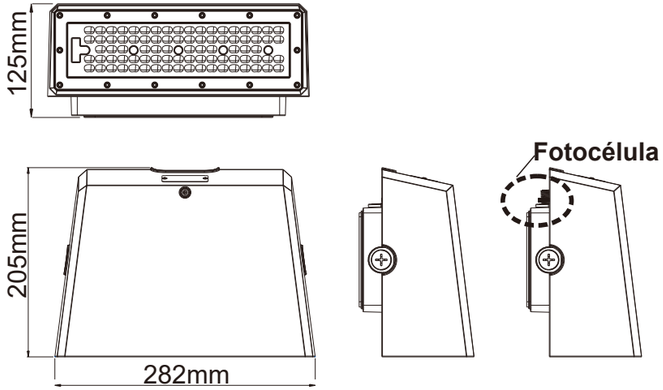

40W/70W

1.

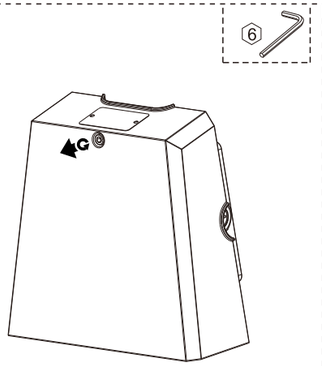

2.

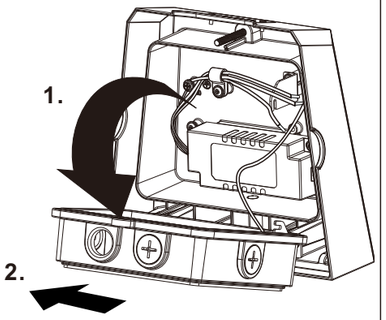

3.

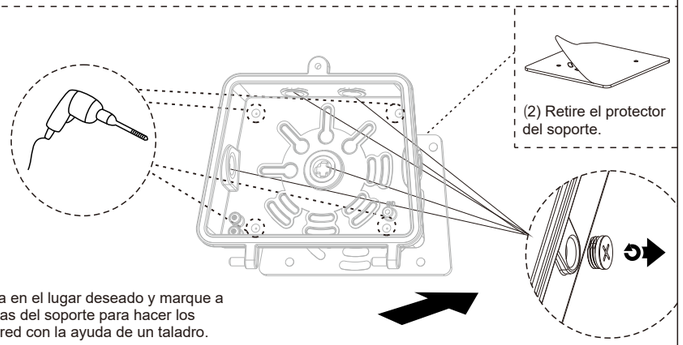

(1) Sitúe la carcasa en el lugar deseado y marque a través de los marcas del soporte para hacer los agujeros en las pared con la ayuda de un taladro.

4.

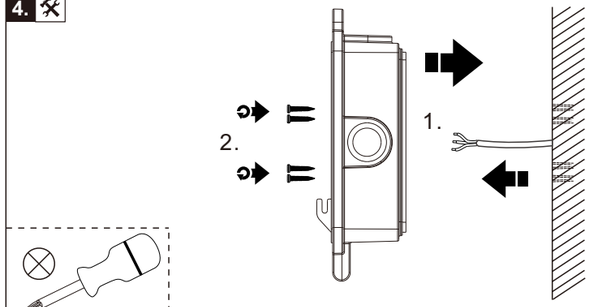

Fije la cubierta posterior a la pared con los tornillos suministrados.