SKYline Led





KOOB®

www.ledbox.es



SKYLINE

Design principles

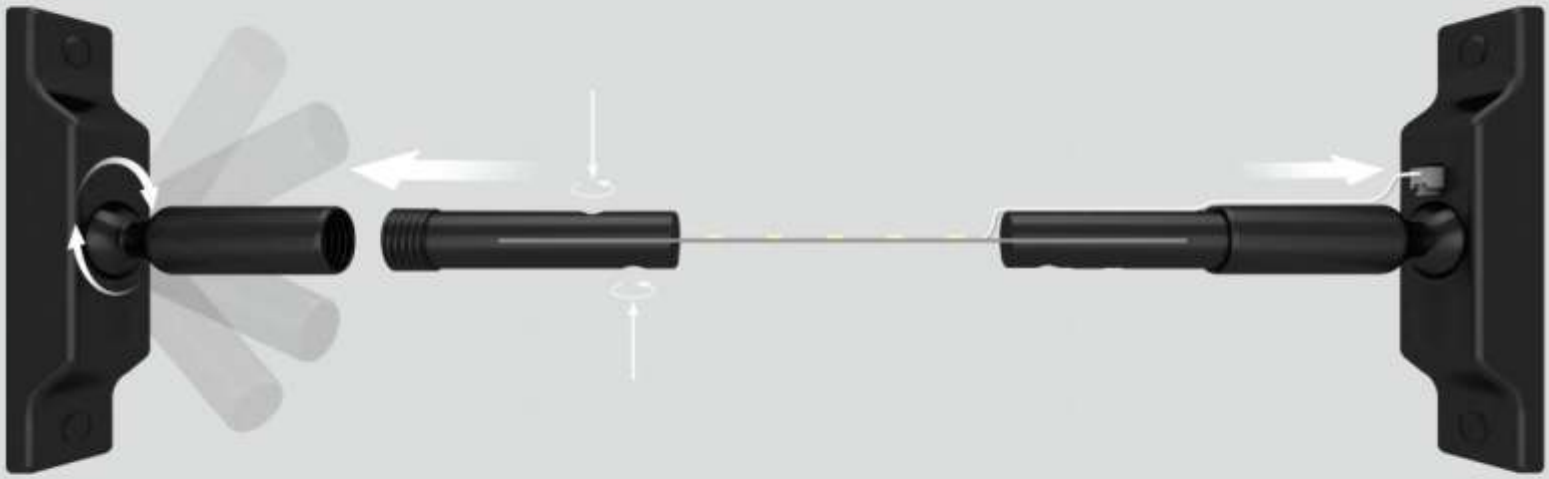

Application Guidelines

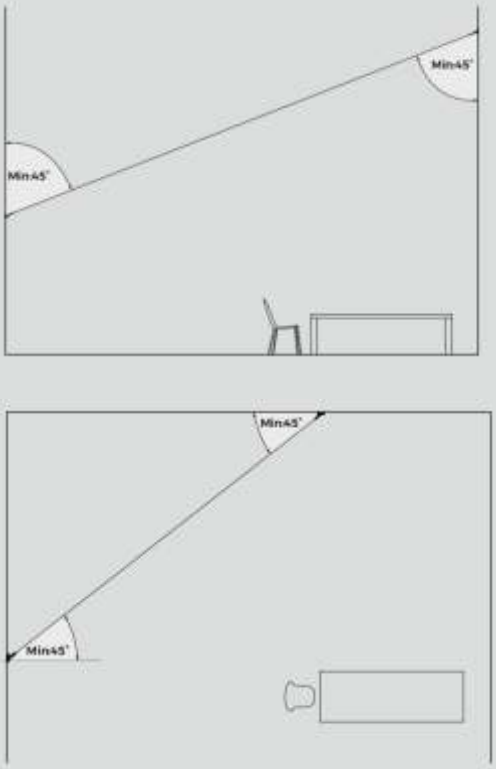

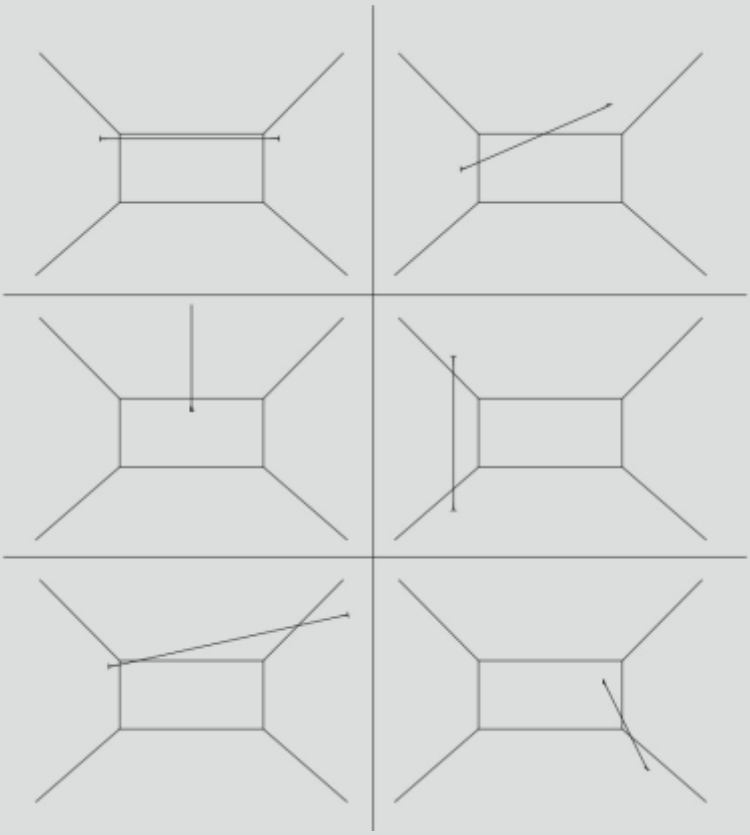

Installation guidelines

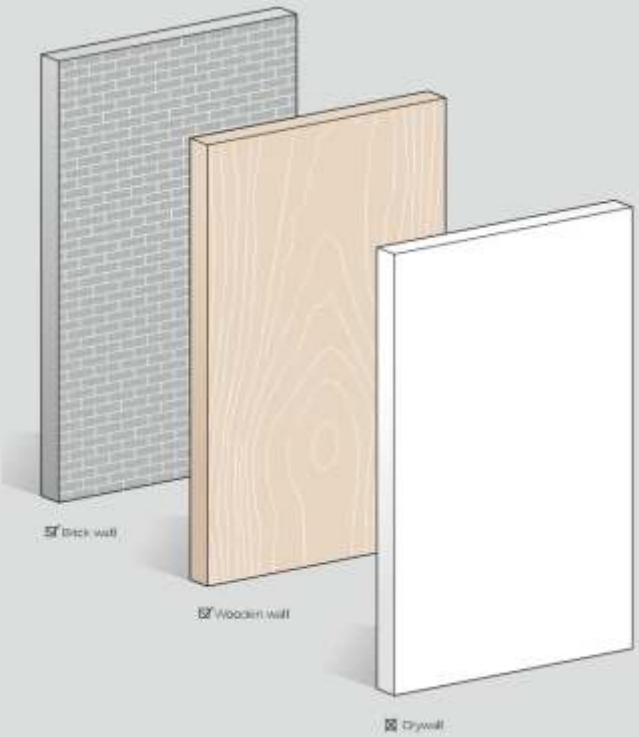

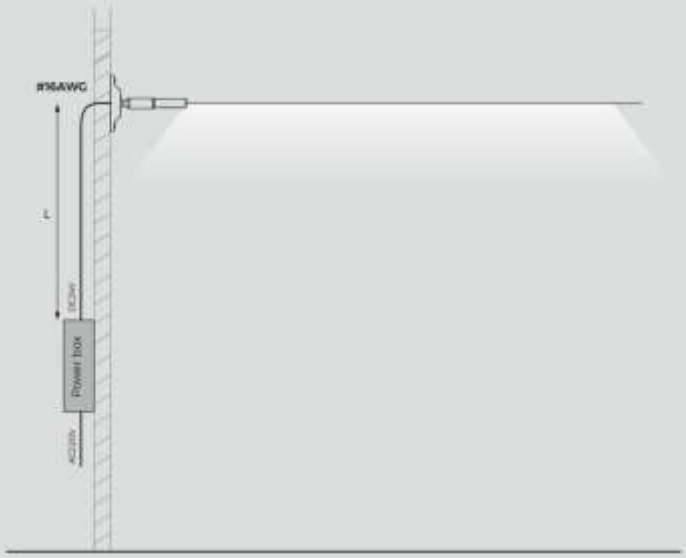

SKY-06A: Lmax=9M; 13.5W/m; DC24V
SKY-06B: Lmax=9M; 10W/m; DC24V
SKY-12C: Lmax=7M; 8.7W/m; DC24V
SKY-20C: Lmax=5M; 8.7W/m; DC24V
SKY-06D: AC220-240V; Driverless

*Please calculate the required power according to the actual length.

Instalación:

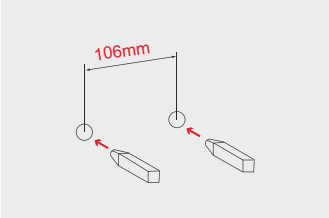

1 Para si instalación en pared, hacer dos agujeros de Ø10mm con 106mm de distancia entre ellos.

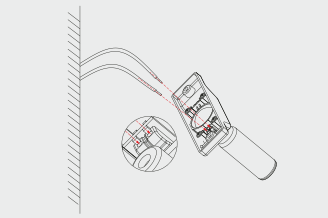

2 Conectar la alimentación DC24V en el terminal con conector para alimentar la tira led.

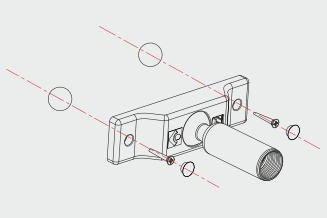

3 Instalar la pieza rotatoria en la base de sujección y atornillar en los agujeros realizados en la pared.

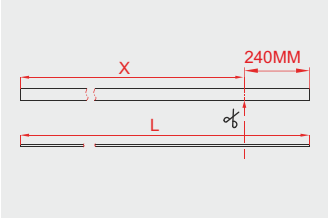

4 Mide la distancia entre los dos extremos de la pared donde quieras instalar el SKYline Led y corta 240mm menos en la banda de acero.

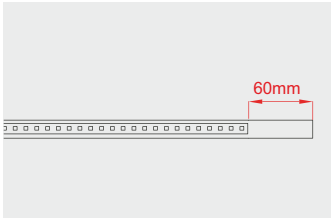

5 Pegar la tira led en la banda de acero dejando una longitud libre mínina de 60mm en ambos extremos.

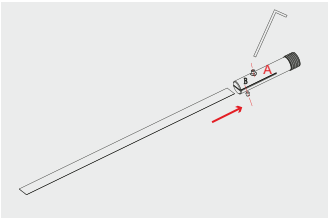

6 Fijar la banda de acero en la pieza de sujección y sujetar firmemente con el tornillo allen.

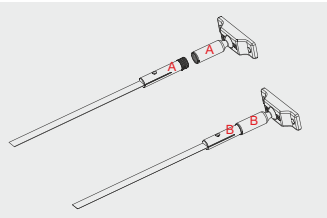

7 Fijar la pieza de sujección a la base de rotatoria de ambos extremos de la banda de acero.

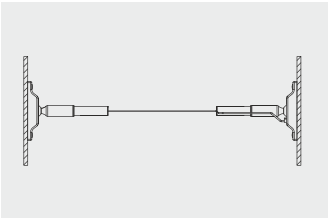

8 Fijar y ajustar todos los elementos del SKYline led y enchufar.

Tiras led recomendadas:

Referencia	Chip	Color (°Kelvin)	Voltaje	Potencia	Led/m	PCB ancho	Corte sección	IP protección	Rollo
10501-96	COB		DC24V	4,5W/m	320Led/m	8mm	50mm	IP20	5metros
10501-85	COB		DC24V	14W/m	60Led/m	10mm	45,5mm	IP65	5metros
10501-53	SMD3528		DC24V	9W/m	120Led/m	10mm	50mm	IP20	5metros

COLOR DE LUZ

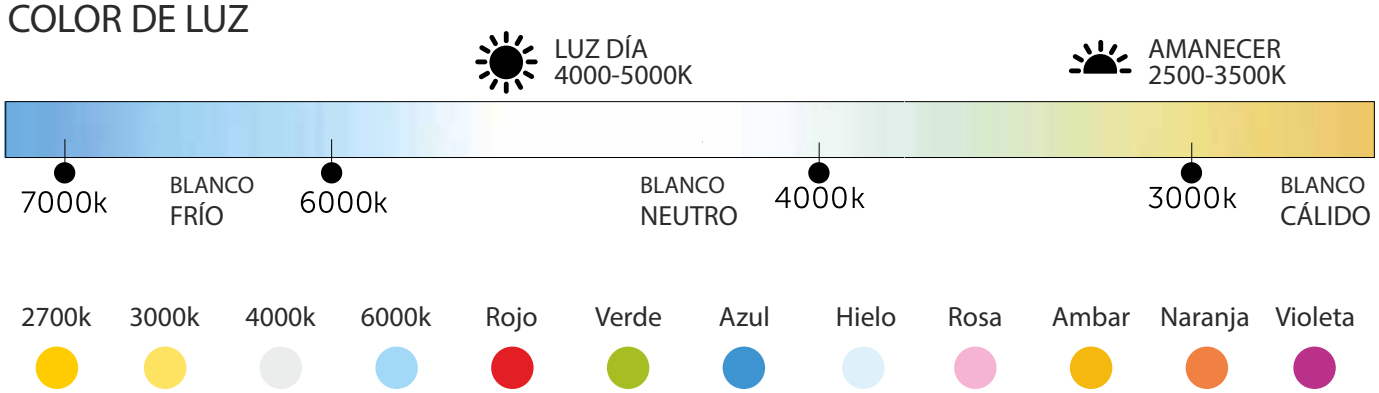

SKYline Led

Elementos

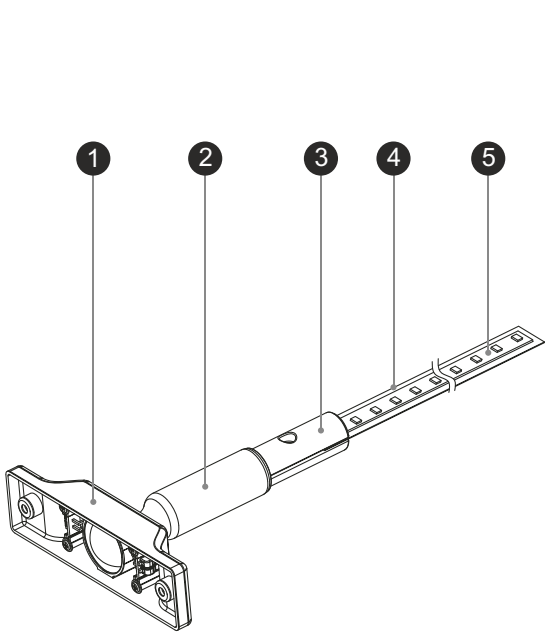

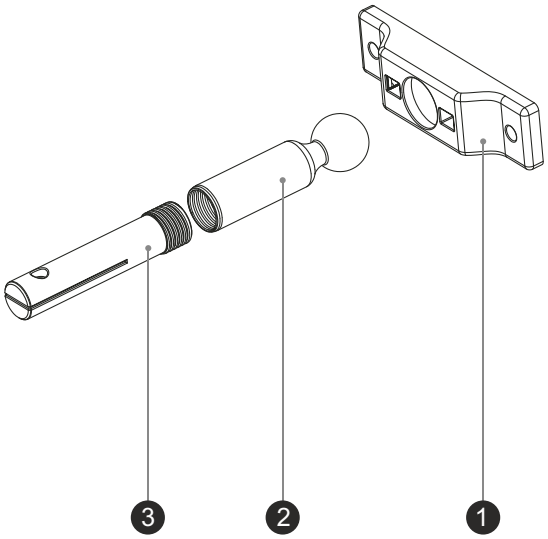

1. Base sujección
2. Pieza rotatoria
3. Pieza de fijacción
4. Banda de acero
5. Tira Led

Instalación

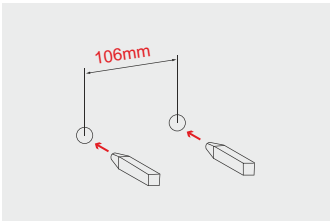

1 Para si instalación en pared, hacer dos agujeros de Ø10mm con 106mm de distancia entre ellos.

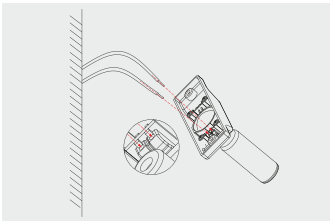

2 Conectar la alimentación DC24V en el terminal con conector para alimentar la tira led.

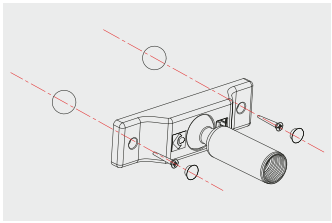

3 Instalar la pieza rotatoria en la base de sujección y atornillar en los agujeros realizados en la pared.

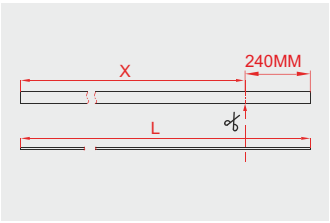

4 Mide la distancia entre los dos extremos de la pared donde quieras instalar el SKYline Led y corta 240mm menos en la banda de acero.

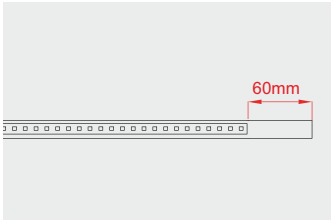

5 Pegar la tira led en la banda de acero dejando una longitud libre mínina de 60mm en ambos extremos.

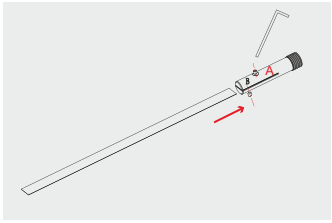

6 Fijar la banda de acero en la pieza de sujección y sujetar firmemente con el tornillo allen.

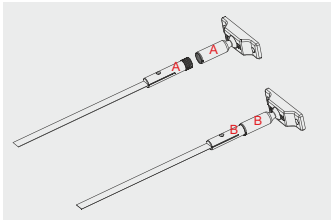

7 Fijar la pieza de sujección a la base de rotatoria de ambos extremos de la banda de acero.

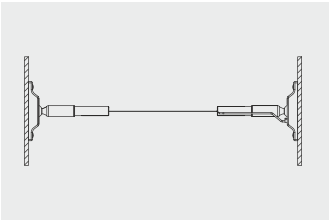

8 Fijar y ajustar todos los elementos del SKYline led y enchufar.

KOOB®

www.ledbox.es

SkyLINE-H Linear Light

Características:

- Instalación flexible y fácil, Modificaciones menores en las paredes.
- Material de alta calidad, aleación de zinc + composición de acero inoxidable, resistente y duradero, no es fácil de deformar.
- La varilla fija se puede ajustar en 45°, adecuada para iluminación directa, indirecta, iluminación de pared y otras aplicaciones.
- La tira de acero puede alcanzar hasta 25 m, lo que puede adaptarse perfectamente a la decoración de iluminación de espacios grandes.

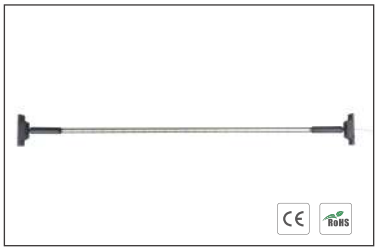

Accessorios:



Conectores Starline H



Bases Starline H



Banda de acero 25m



Tornillos y tacos

Dimensiones:

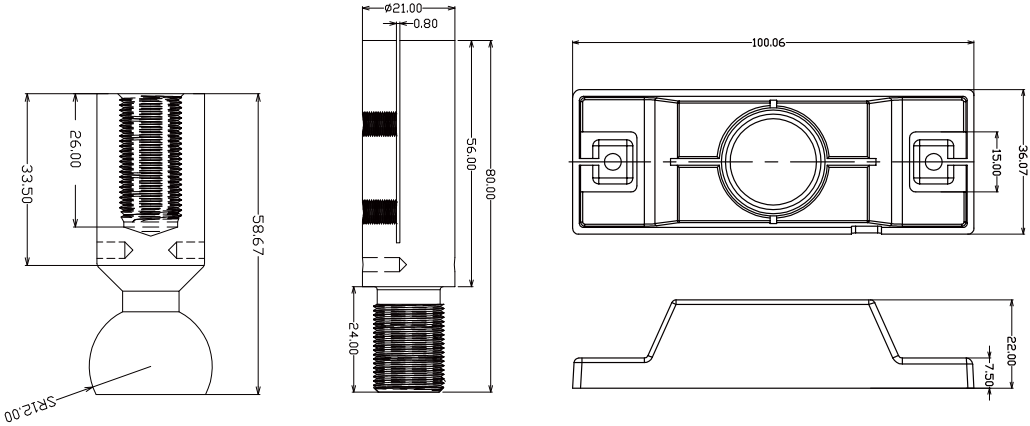

*Para evitar la caída de voltaje, podemos conectar la fuente de alimentación en ambos extremos de las tiras de led de 12v/24v, o elegir las tiras de led de alto voltaje.

Scenes To be Used:

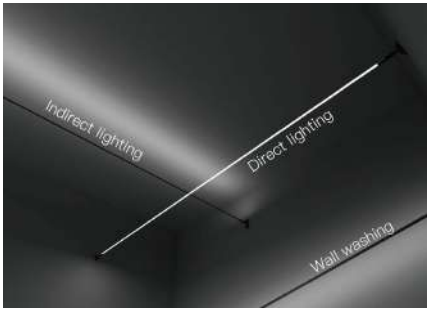

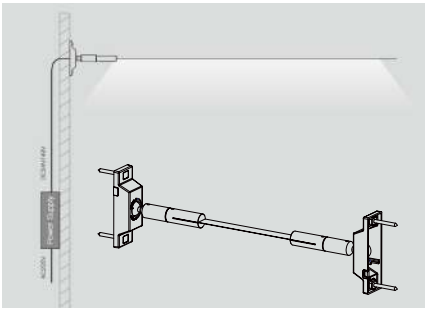

Instalación:



1
Set incluye eje de tornillo / eje cardán, base de eje cardán y tornillos de fijación.



2
Sitúa la base y marca en la pared



3
Con un taladro haz los agujeros



4
Mide la distancia entre las paredes y resta +-20cm



5
Corta la banda de acero



6
Pega la tira led a la banda de acero



7
Introduce el conecto en la base



8
Afloja los tornillos allen del conector



9
Introduce la tira led con la banda de acero por dentro del conector



10
Aprieta los tornillos allen del conector



11
Abre el tapón de la base, saqua el tornillo y fíjalo en la pared perforada. Repite la operación en el otro extremo.



12
Cuando esté conectado con un extremo de la fuente de alimentación, sujetan el tornillo y gira un extremo del eje para apretar la banda de acero.



13
Repite la operación en el otro extremo para completar la instalación.



STARLINE-H

LINEAR LIGHT

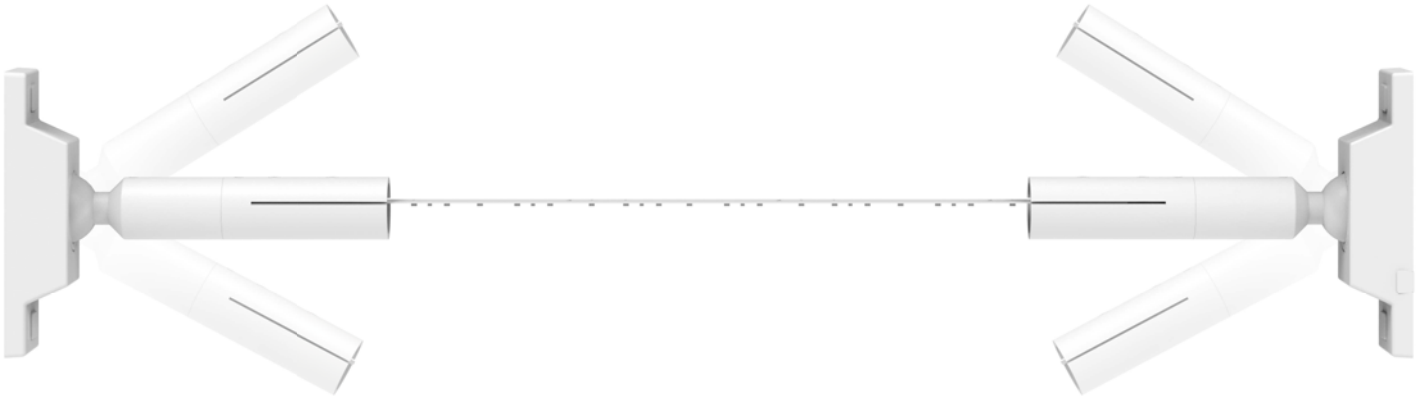

*Images for reference only

Features:

- Flexible and convenient installation, Minor modifications to the walls.
- High quality material, Zinc alloy+stainless steel composition, Strong and durable not easy to deformation.
- Fixed rod can be adjusted by 45°， More possibilities, Suitable for direct, Indirect lighting, Wall washing lighting and other applications.
- Steel strip can up to 25m, Which can perefectly adapt to the lighting decoration of large space.

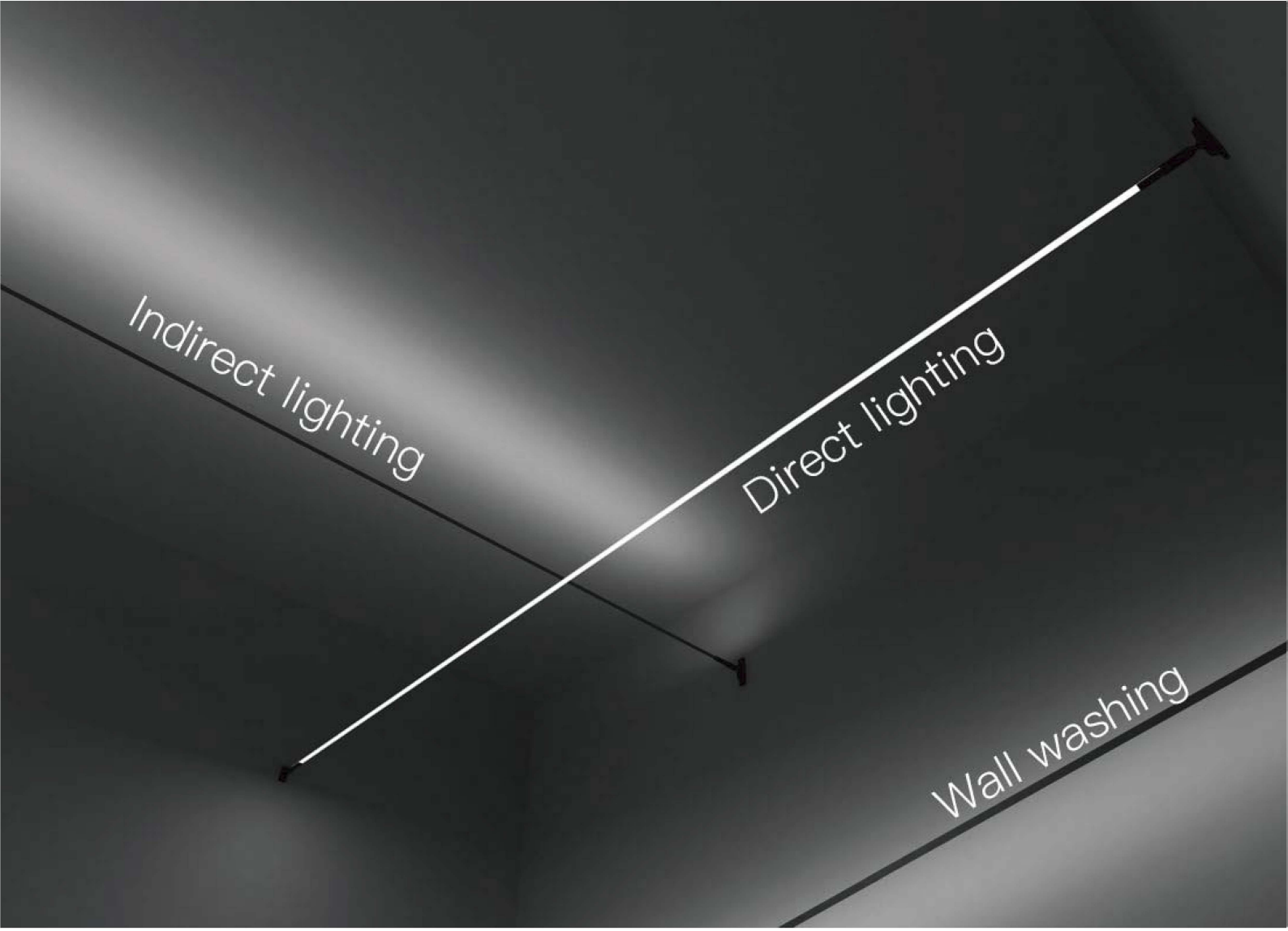

Accessories:

LD1051947



Skyline Linear Wall Base Holder

+

LD1051948



STEEL BAND 25 Meters/roll

=



LD1051947
Weight: 0.34kg

+

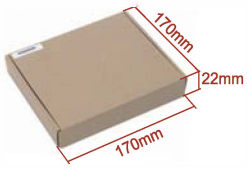

LD1051948
Weight: 0.8kg

LD1051949



Skyline Linear Wall Base Holder

+

LD1051593



STEEL BAND 25 Meters/roll

=



LD1051949
Weight: 0,34Kg

+

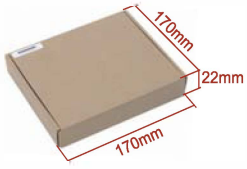

LD1051593
Weight: 0.8kg

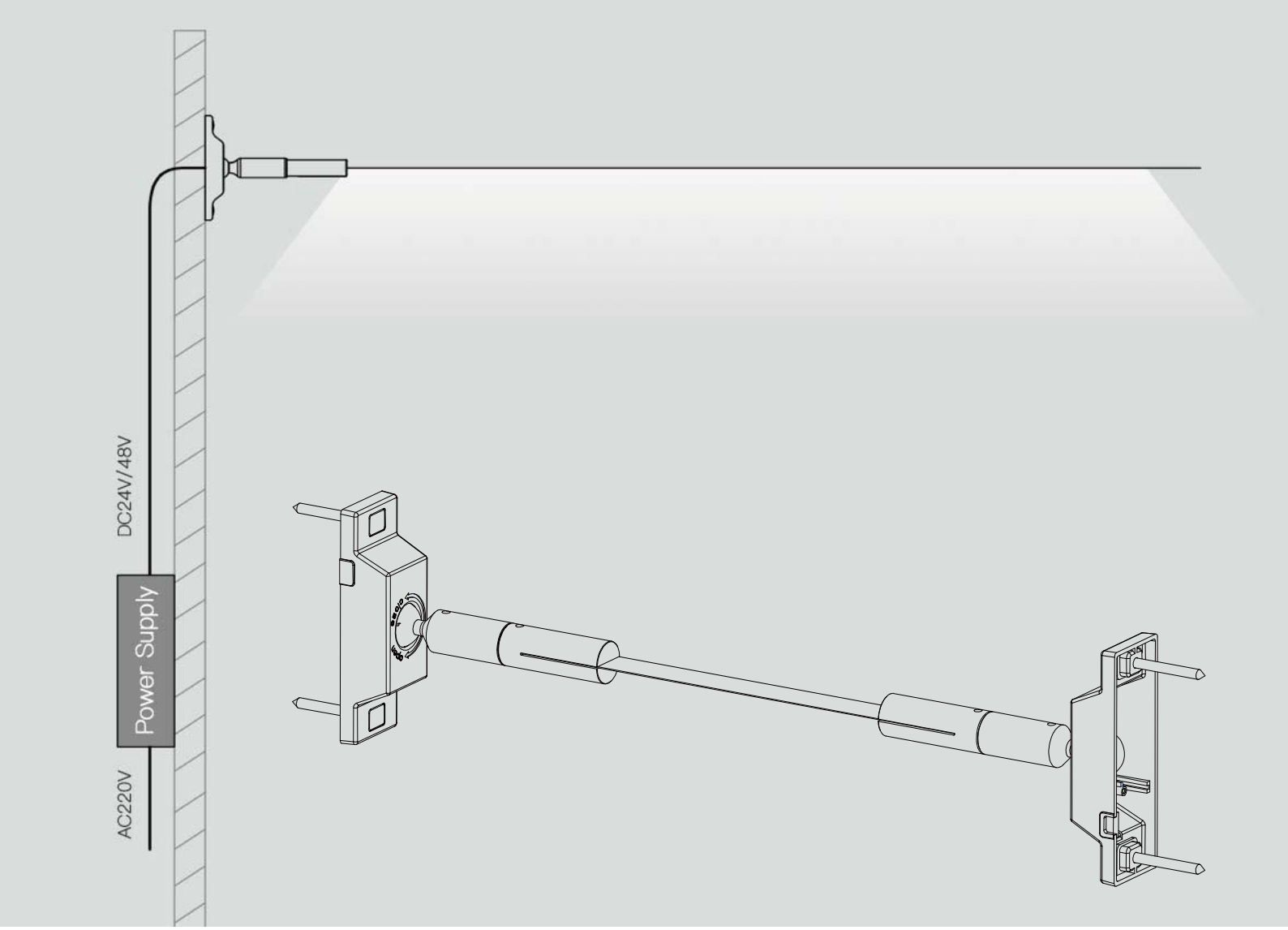

Size:

Screw Shaft / Cardan Shaft

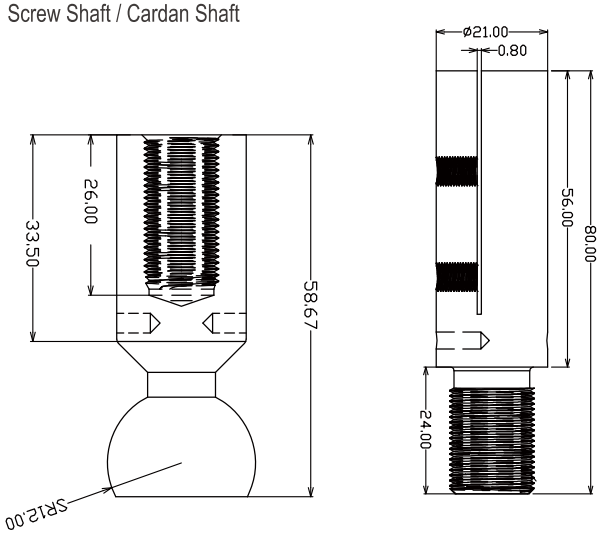

Cardan Shaft Base

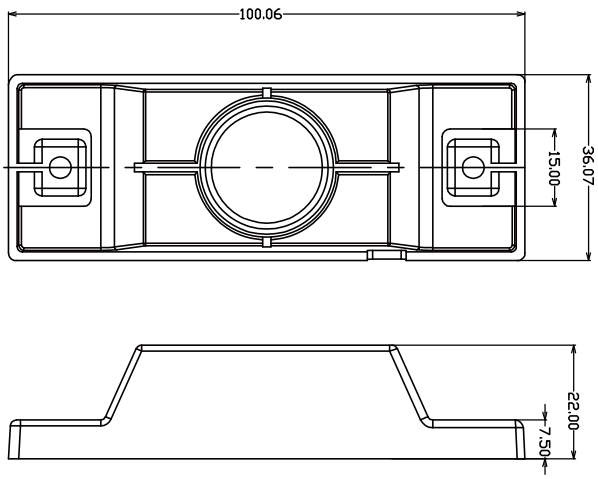

L1: Length of led strip
L2: Length of steel band
L3: Length between two walls

L1=L3-(228mm~268mm)
L2=L3-(158mm~198mm)

