luminaria todo en uno

MAGNET-BOL



- Iluminación potente y consumo mínimo.
- Con selector de luz cálida, neutra o fría.
- Anti deslumbramiento.
- Driver led integrado.
- Sistema mejorado de disipación térmica.
- Instalación en superficie o empotrado.
- Sistema magnético para cambiar el aro metálico.
- Cuatro aros metálicos opcionales.

ROJO ORO | BRONCE | NICKEL | TITANIO



2018
INNOVACION

LEDBOX®

Fácil instalación

CLIP-ON

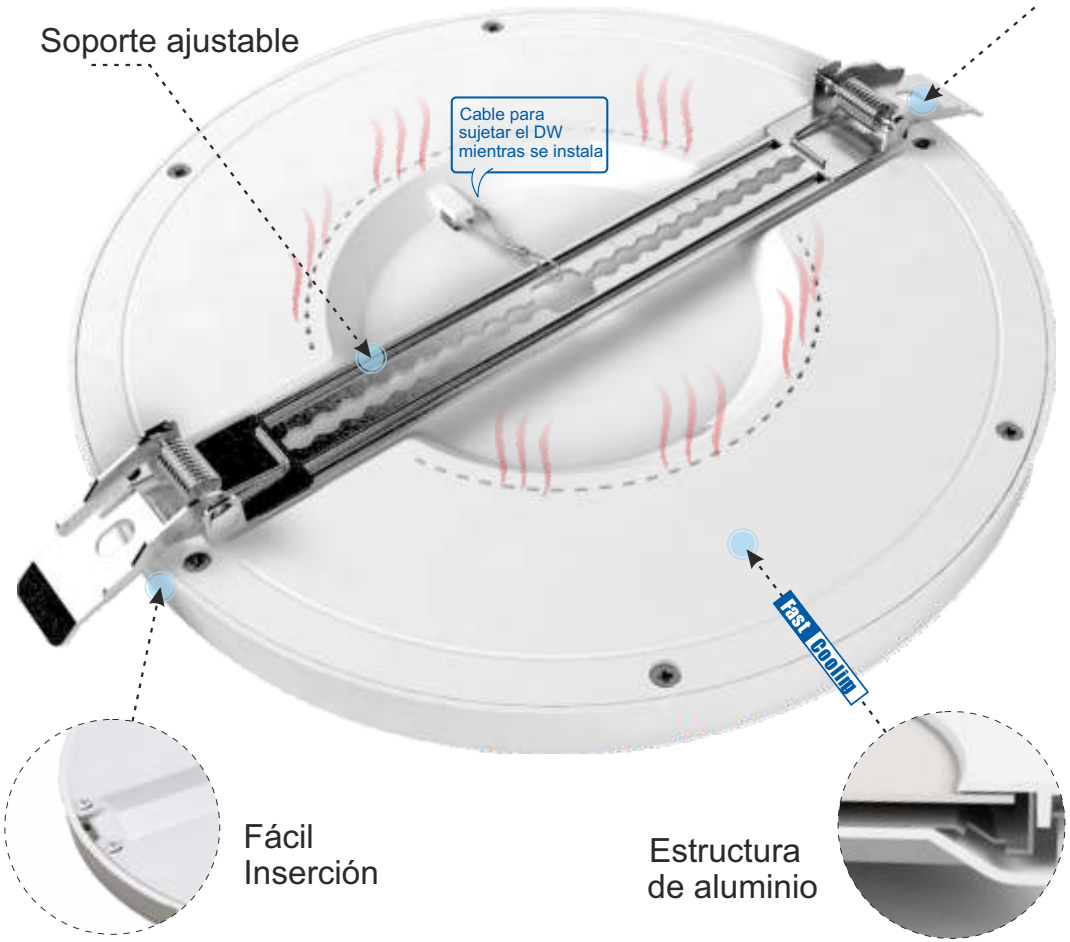

Corte desde Ø55mm a Ø175mm

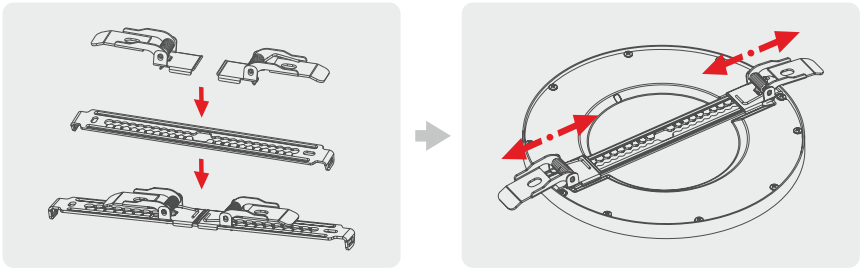

- ☐ Innovador sistema de montaje. En superficie o empotrado.
- ☐ Con clips ajustables para empotrar desde 55 a 175mm.
- ☐ Estructura de aluminio interior para disipar el calor.
- ☐ Super Slim con sólo 15mm de altura.

Se adapta a cualquier espacio y decoración



Cuatro aros metálicos opcionales

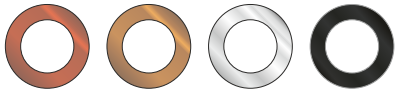



Instalación sencilla

Acerca el aro y el sistema magnético lo sujeta.



Selector de color de luz

Microinterruptor

Antes de conectar la luz, desliza el selector para elegir el color de luz requerido.



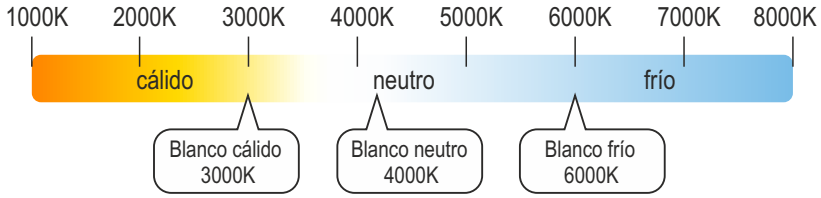

Color de luz cálida 3000K, neutra 4000K o fría 6000K



Instalación perfecta

Distribución de luz uniforme

Sin puntos negros ni sombras.
Iluminación uniforme y sin deslumbramiento.

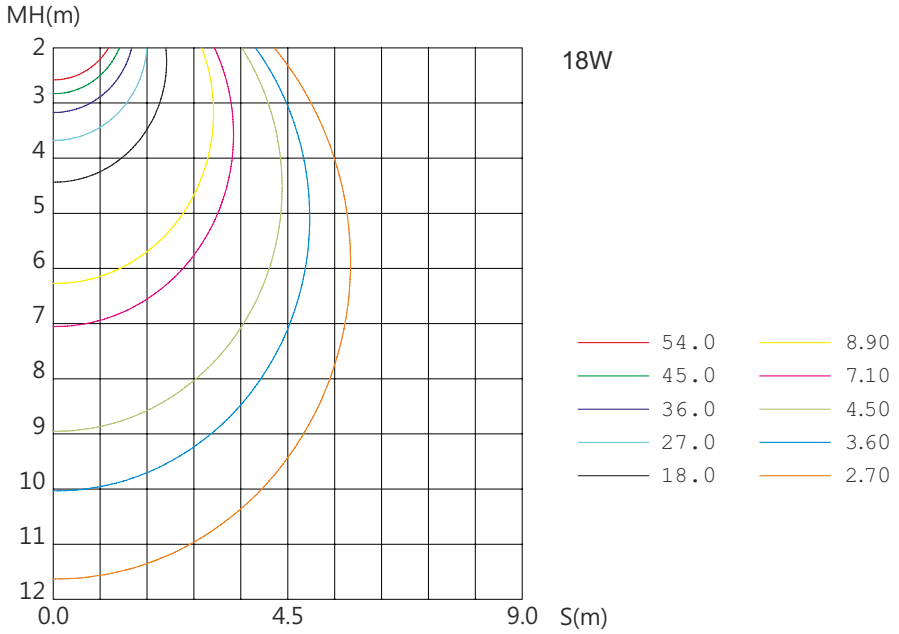

Tira LED



- ★ ***Tecnología SMT que asegura la posición correcta de todos los chip led en el FPCB***
- ★ ***Gran calidad del metacrilato óptico y difusor***
- ★ ***Diseño estable en toda la estructura***

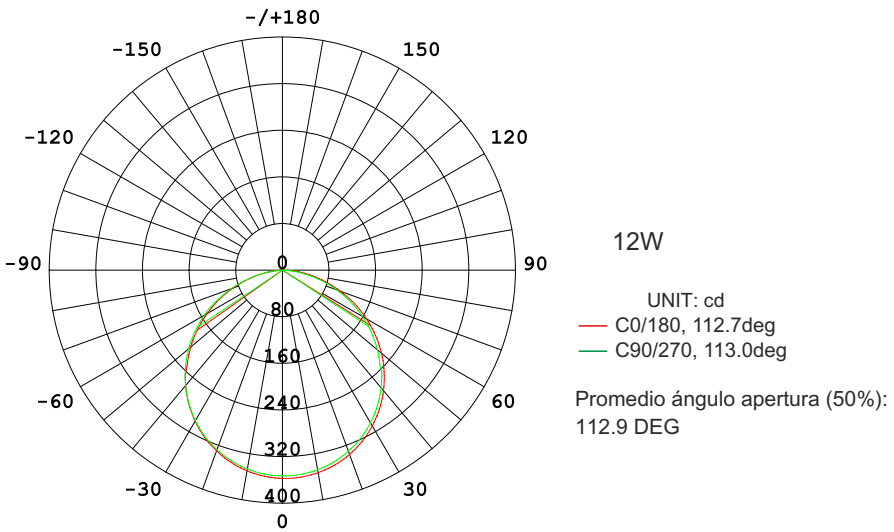



LEDBOX

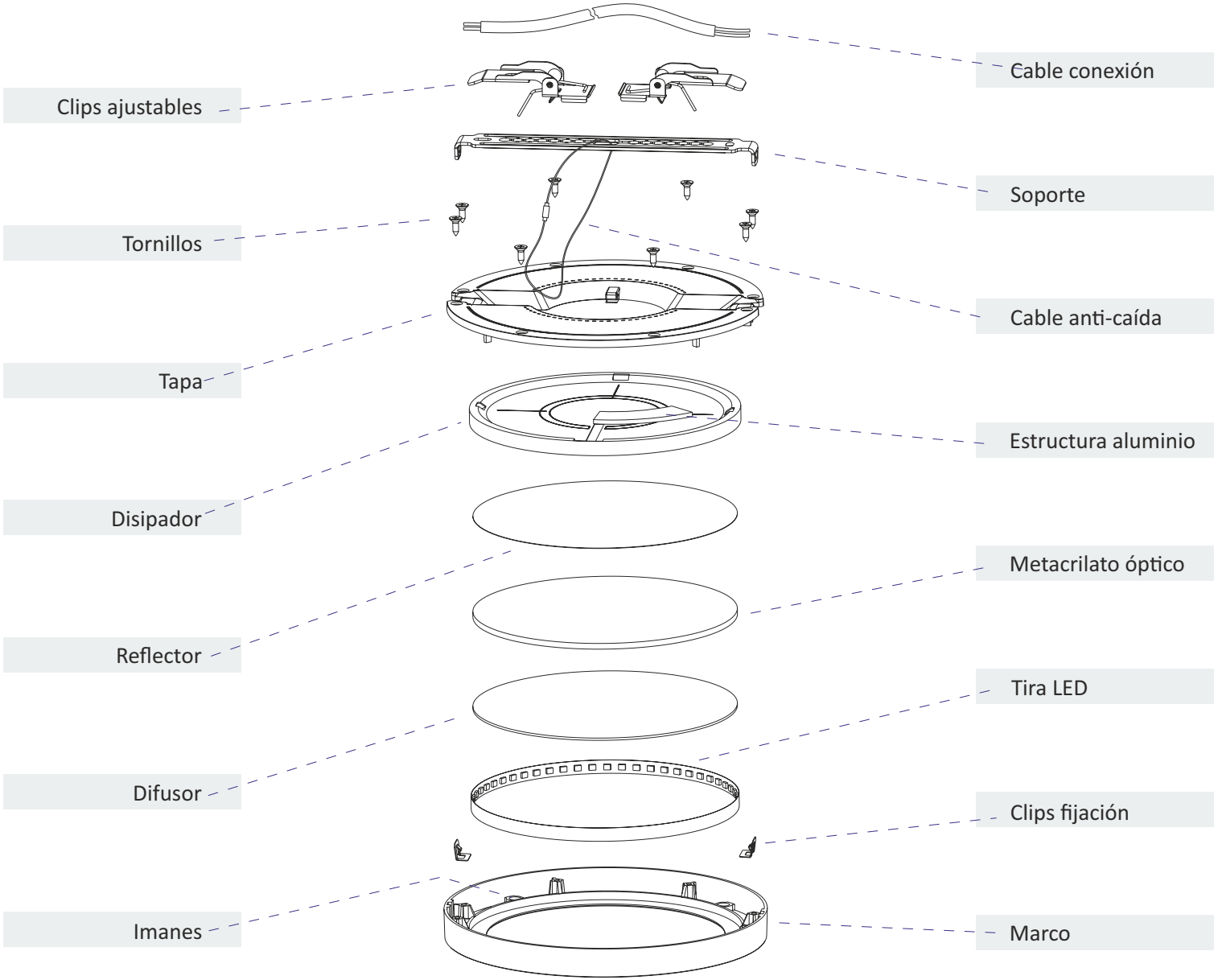
Cable conexión
Clips ajustables
Soporte
Tornillos
Cable anti-caída
Tapa
Estructura aluminio
Disipador
Metacrilato óptico
Reflector
Tira LED
Difusor
Clips fijación
Imanes
Marco

LEDBOX®

Dimensiones

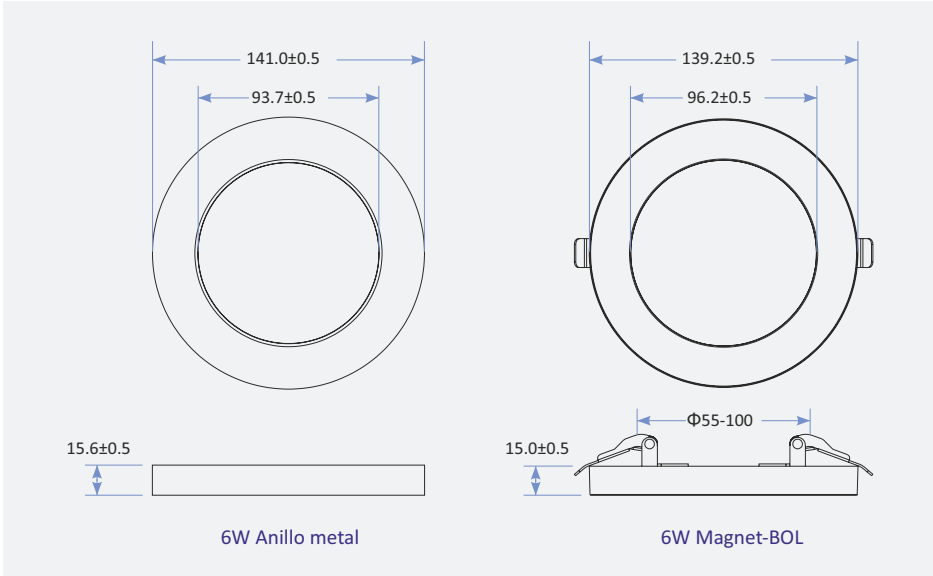

6W Anillo metal

6W Magnet-BOL

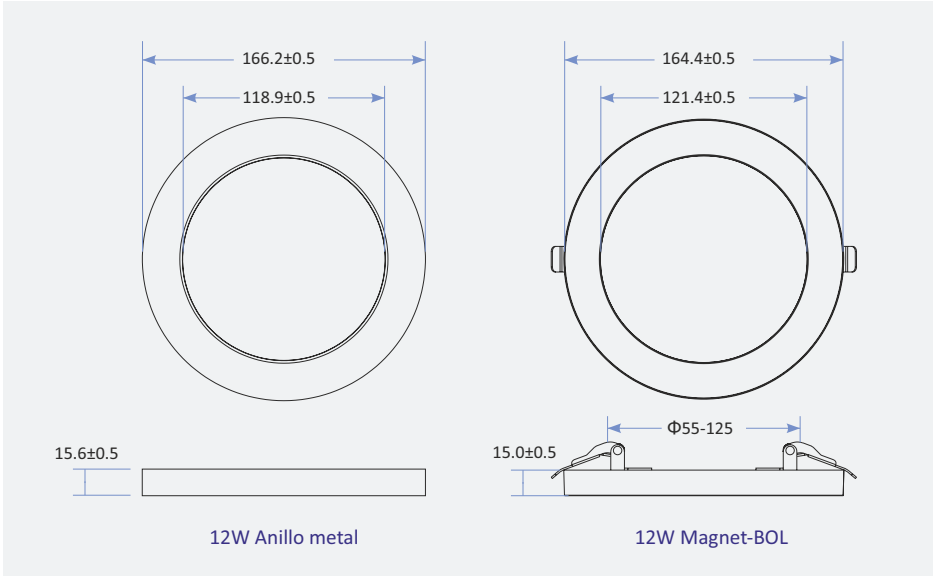

12W Anillo metal

12W Magnet-BOL

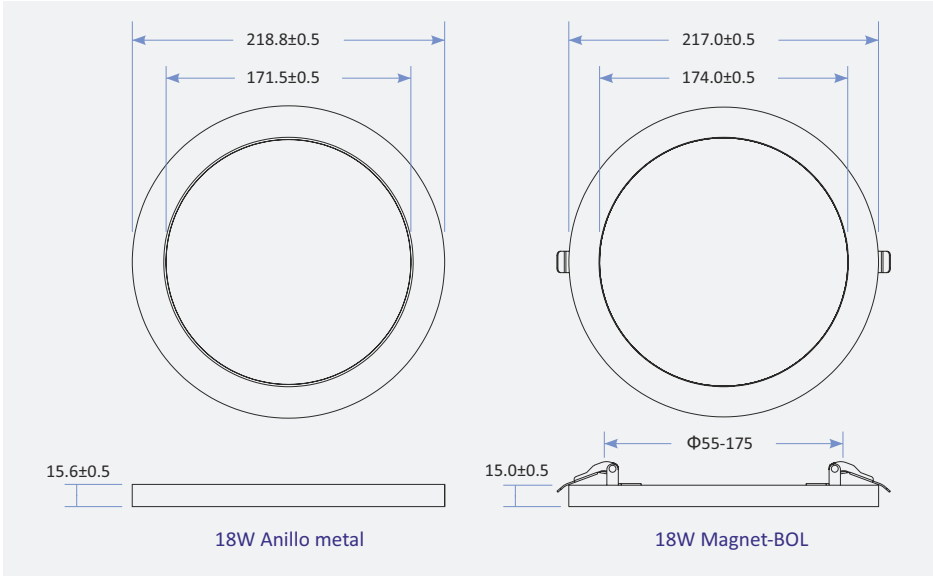

18W Anillo metal

18W Magnet-BOL

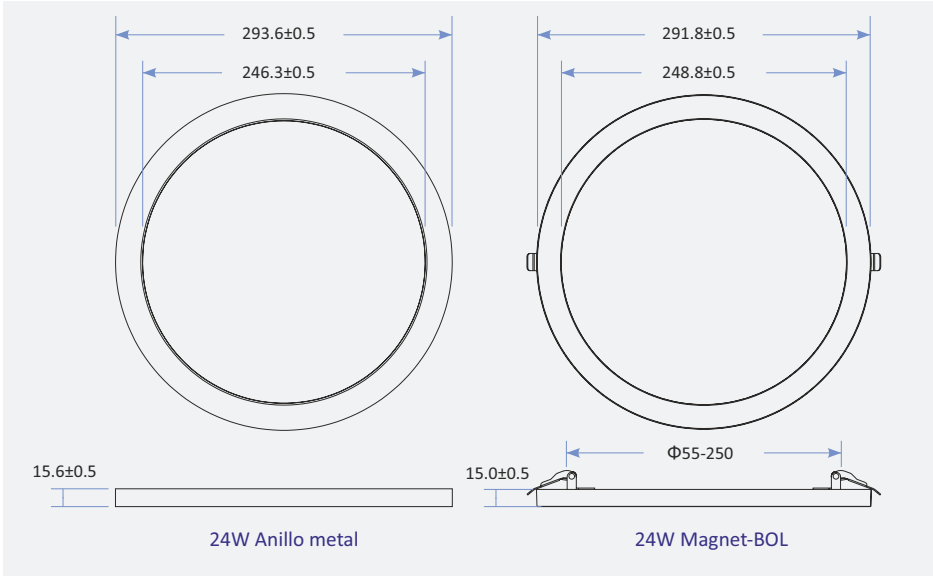

24W Anillo metal

24W Magnet-BOL

Especificaciones Técnicas Magnet-BOL

Potencia	6W	12W	18W	24W
CCT:	Blanco cálido: 2600-3000K / Blanco neutro: 3700-4100K / Blanco frío: 5400-6000K			
Luminosidad(lm):	420±10% LM	1040±10% LM	1750±10% LM	2300±10% LM
Anillo opcional:	Rojo oro / Bronce / Nickel / Titanio			
LED Tipo/Ctd:	SMD2835/ 28PCS	SMD2835/ 56PCS	SMD2835/ 84PCS	SMD2835/ 112PCS
Entrada Voltaje:	AC 200-240V	AC 200-240V	AC 200-240V	AC 200-240V
Eficiencia driver:	≥0.75	≥0.75	≥0.75	≥0.75
PF:	≥0.5	≥0.5	≥0.5	≥0.5
Ra:	≥80	≥80	≥80	≥80
Angulo de apertura:	110˚	110˚	110˚	110˚
Dimensiones:	Ø139x15 mm	Ø164x15 mm	Ø217x15 mm	Ø292x15 mm
Agujero corte:	Ø55-Ø100 mm	Ø55-Ø125 mm	Ø55-Ø175 mm	Ø55-Ø250 mm
Peso:	180±10% g	190±10% g	380±10% g	647±10% g

Instalación en superficie

❶ Fija el soporte al techo.

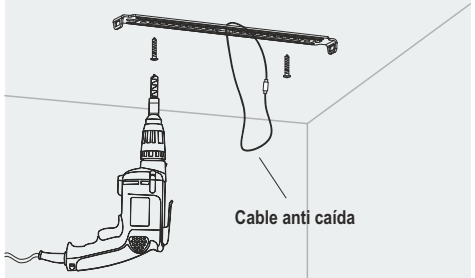

❷ Fija el cable anti caída a la luminaria. Te ayudará a hacer una instalación fácil mientras haces la conexión.

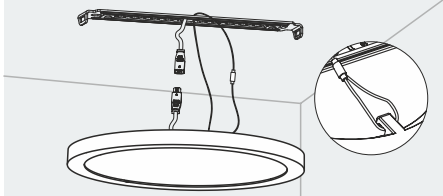

❸ Conecta la luminaria a la red eléctrica y fíjala al soporte.

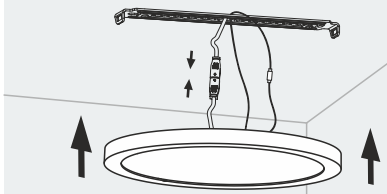

❹ Cuando escuches el CLICK, la instalación estará lista. Fácil y cómodo.

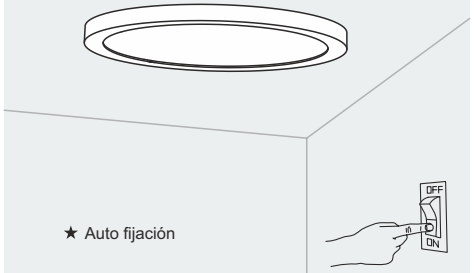

★ Auto fijación

Instalación empotrado

❶ Haz el agujero ajustándolo al tamaño de la luminaria.

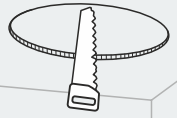

★ Revisa las medidas de corte según modelo

❷ Encaja los muelles en el soporte.

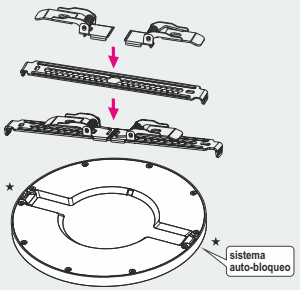

❸ Ajusta los clip de acuerdo al tamaño del agujero.

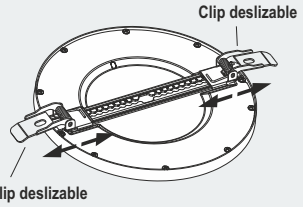

❹ Conecta la luminaria a la red eléctrica. Inserta la luminaria en el agujero.

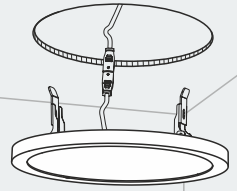

❺ Instalación sencilla. Fácil y cómodo

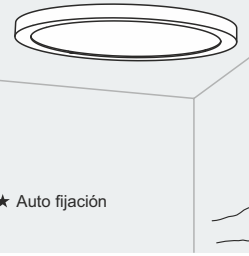

★ Auto fijación

Puedes poner el soporte directamente a la luminaria y encajar en el agujero. O bien poner el soporte en el agujero y posteriormente acoplar la luminaria.

❷ Encaja los muelles en el soporte.

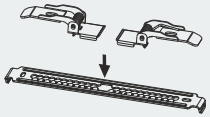

❸ Inserta el soporte en el techo.



❹ Conecta la luminaria a la red eléctrica. Inserta la luminaria en el soporte.

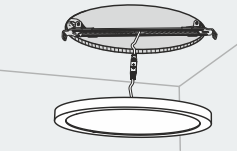

❺ Instalación sencilla. Fácil y cómodo

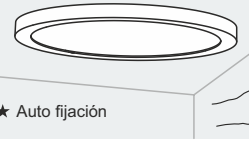

★ Auto fijación

LEDBOX®