

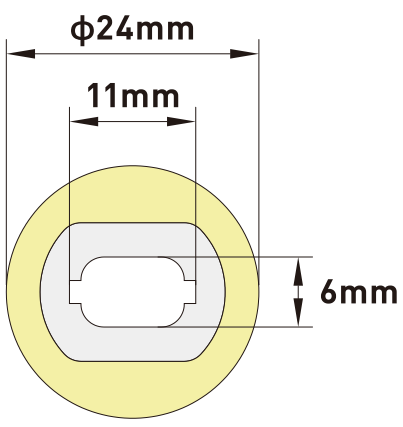

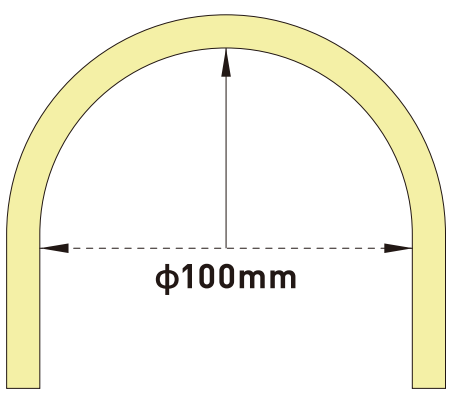



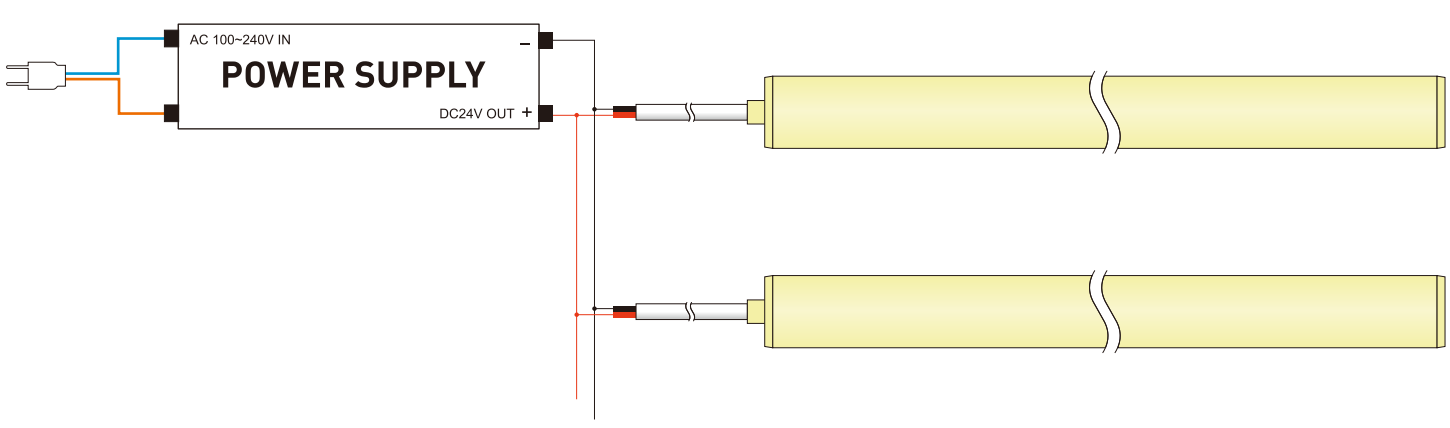

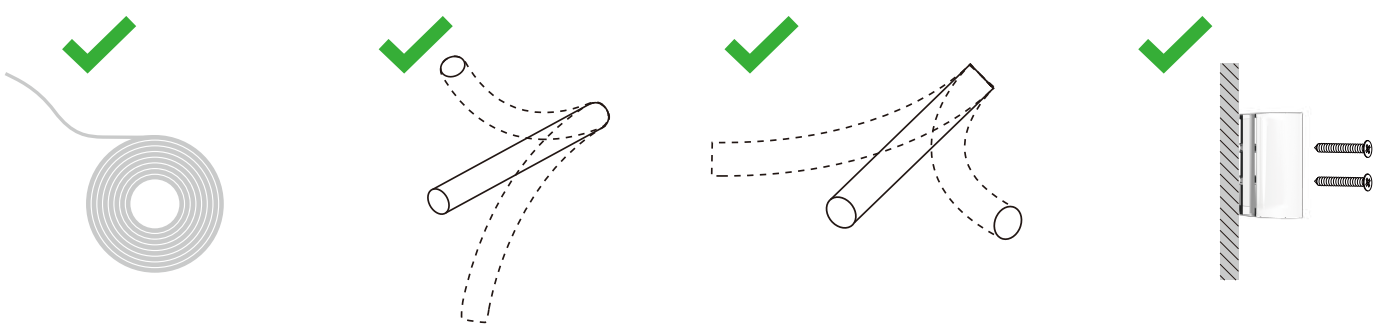

no torcer o doblar al revés

no doblar en ángulo recto

no doblar muchas veces para no dañar la tira led

no forzar ni estirar el tubo led

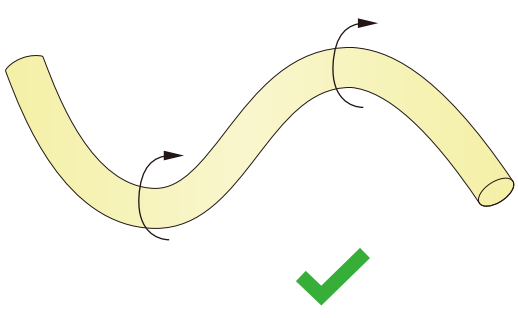

el diámetro de flexión debe ser superior a Ø100mm

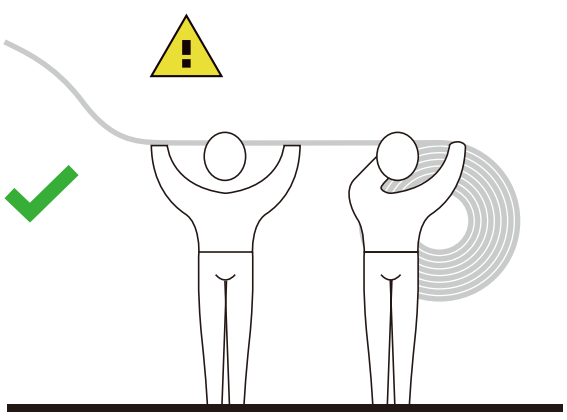

en instalaciones superiores a 2 metros es recomendable hacerlo entre dos personas