CYCLE PENDANT instalación suspendida o de superfice

1

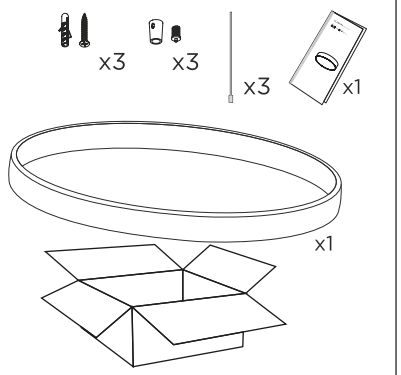

2

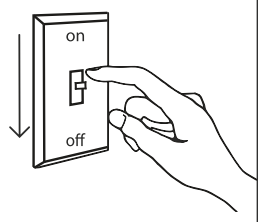

3

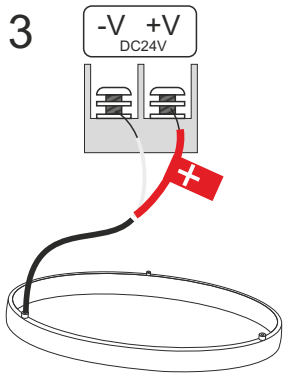

4

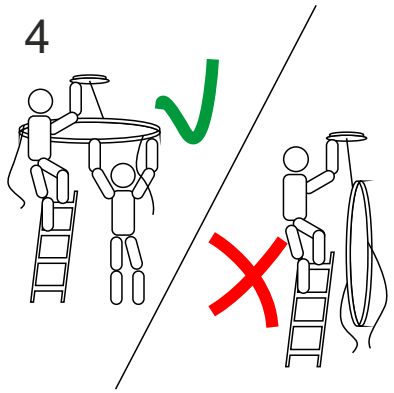

5

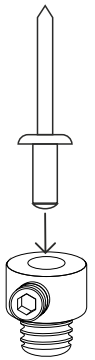

remache marcador

posicionar la lámpara en el techo y presionar.
La marca ayuda a hacer el taladro en la posición exacta.

conector CYCLE

6

opción 1

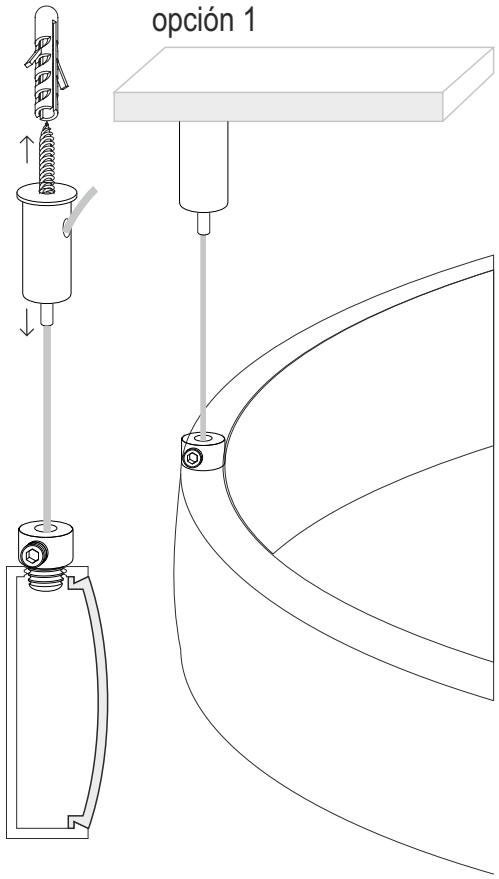

opción 2

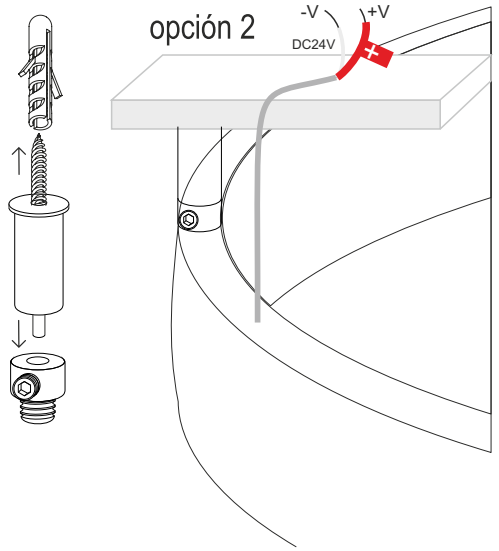

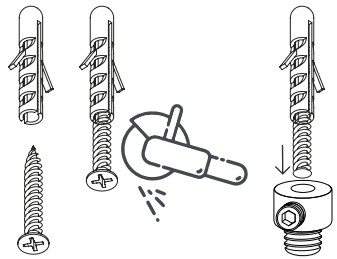

opción 3

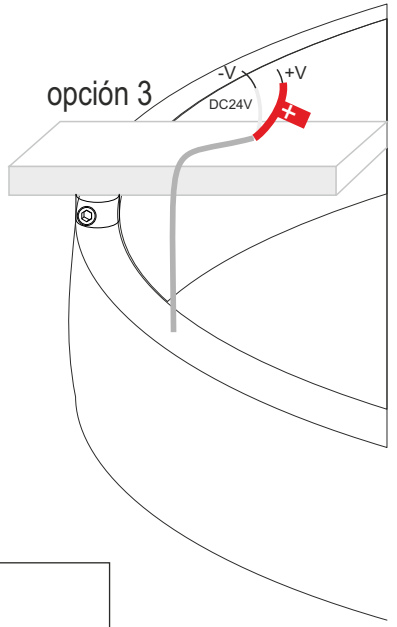

7

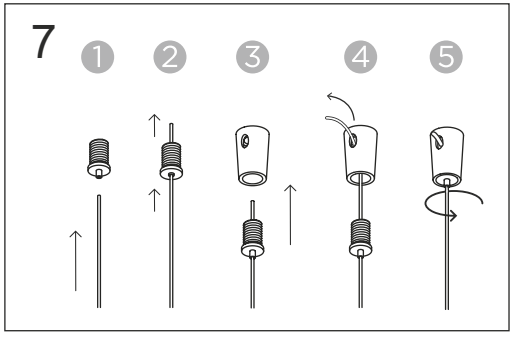

8

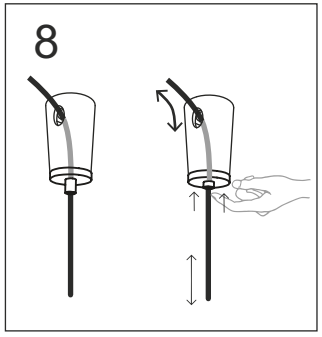

9

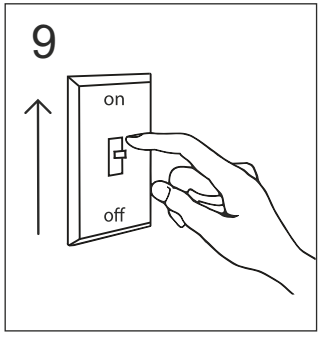

KOOB®
www.ledbox.es

CYCLE PENDANT

KOOB®
www.ledbox.es

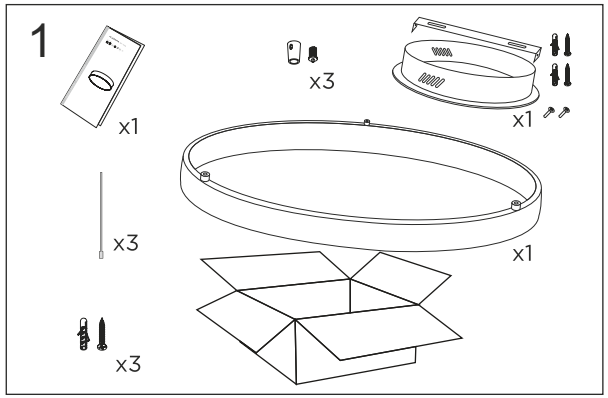

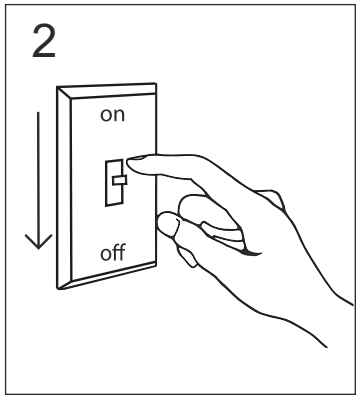

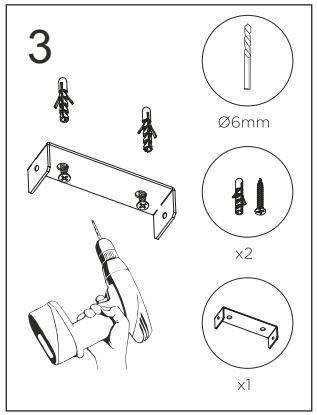

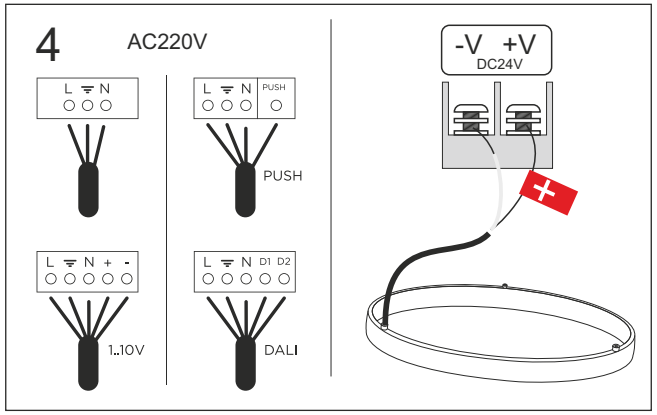

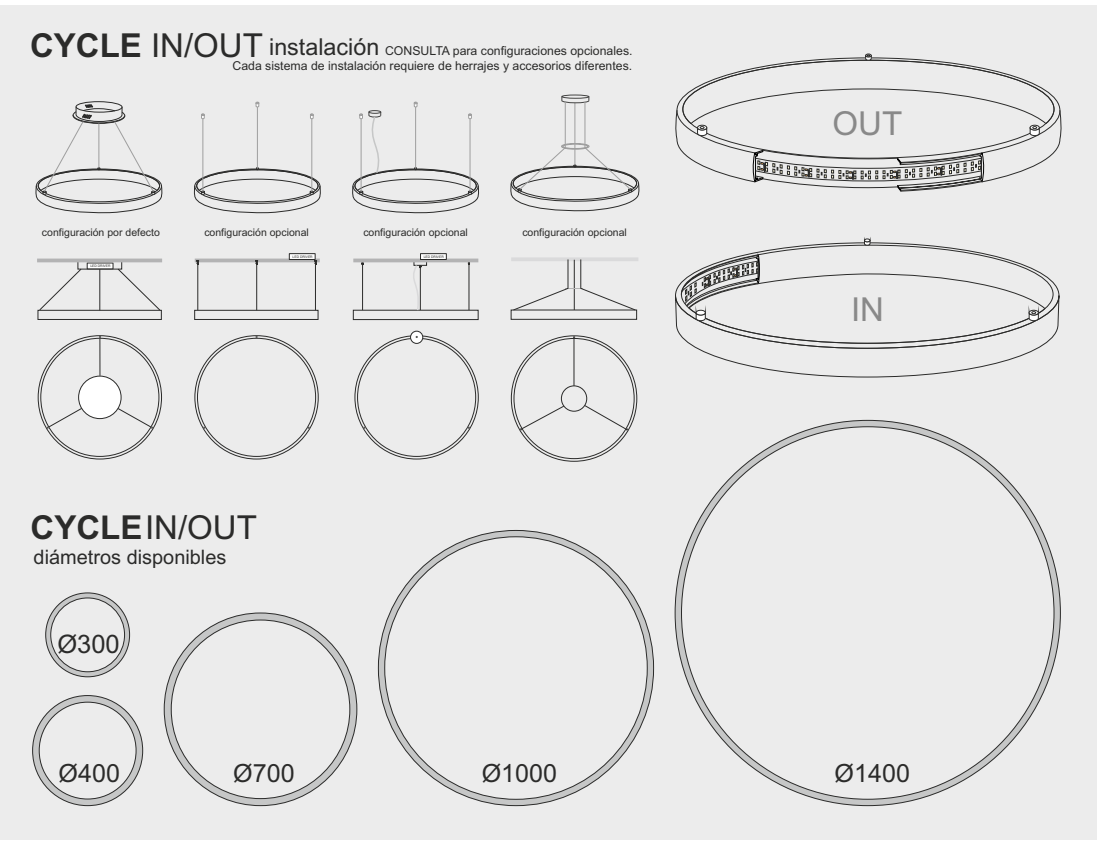

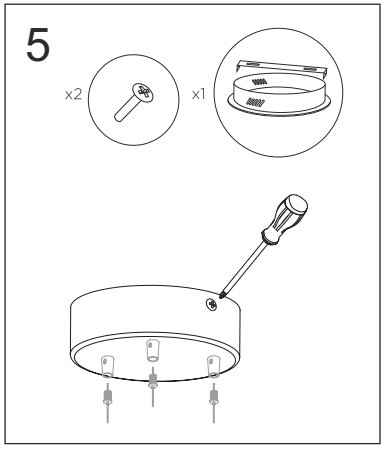

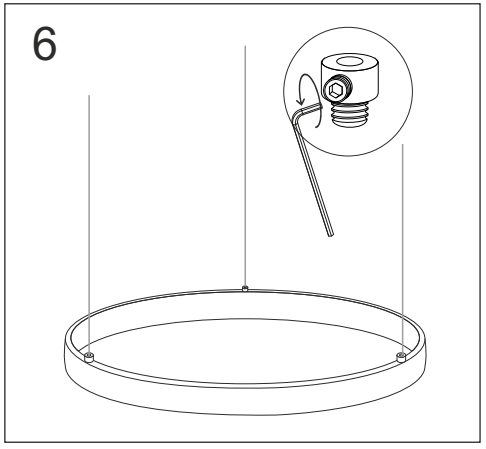

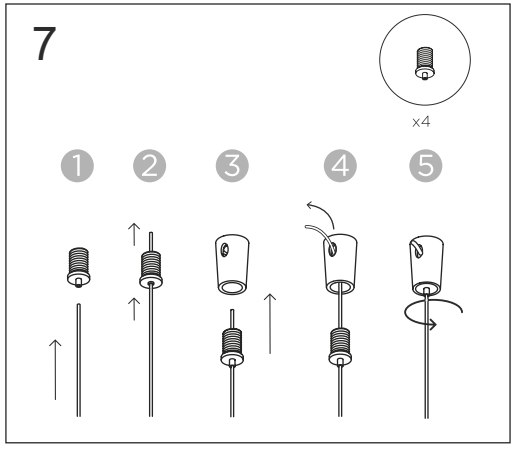

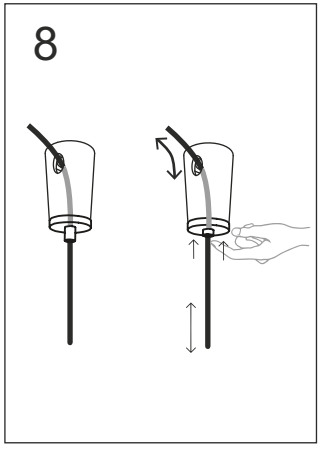

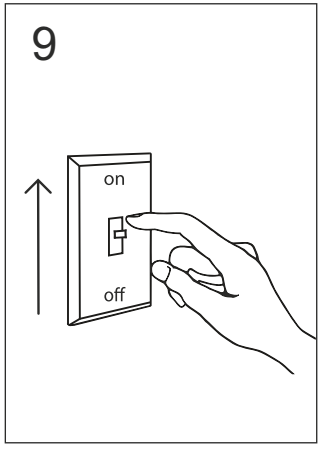

CYCLE PENDANT

KOOB®
www.ledbox.es

CONSULTA para configuraciones opcionales.
Cada sistema de instalación requiere de herrajes y accesorios diferentes.

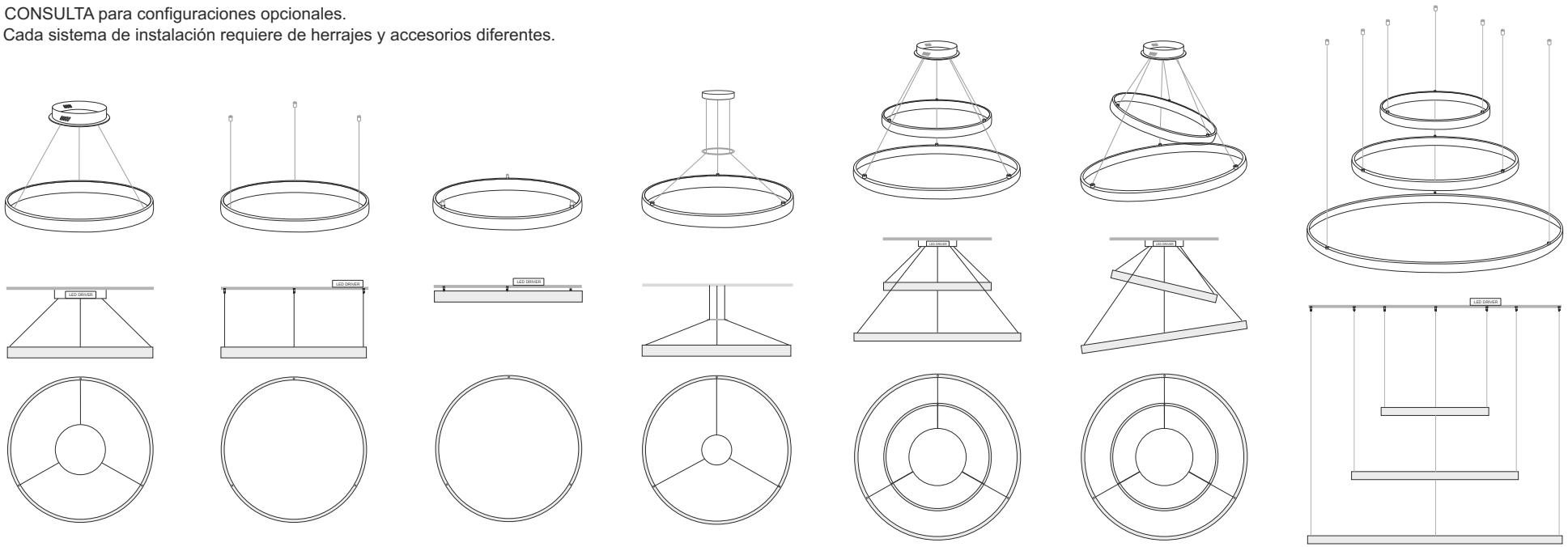

CYCLE IN/OUT

diámetros disponibles

