Panel LED

accesorios de instalación

Manual de Usuario

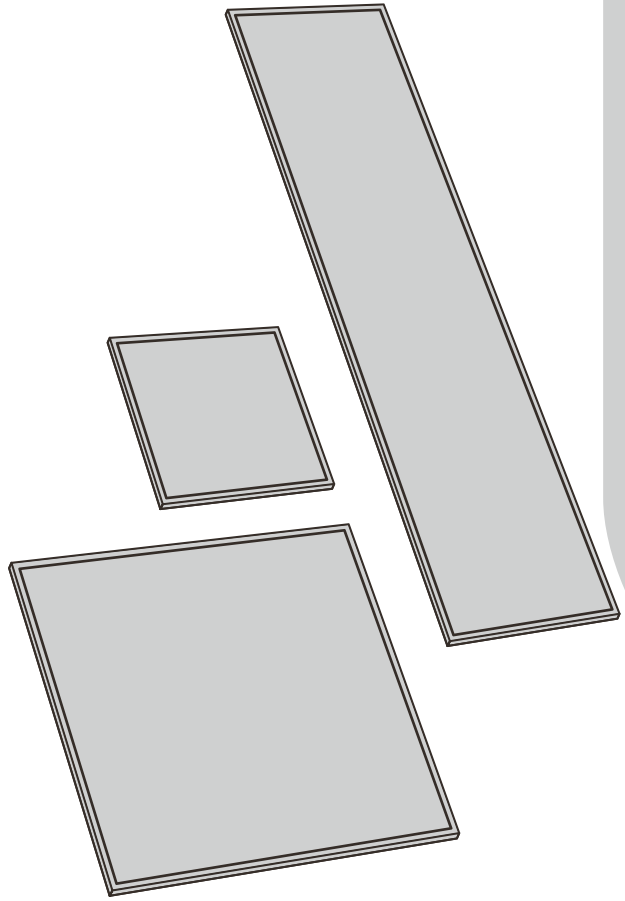

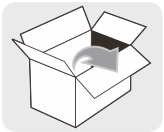

29,5x29,5см
59,5x59,5см



x1

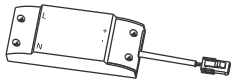

x1



x4

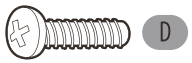

x2



x4



x4



x4

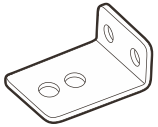

x4

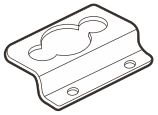

x4

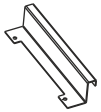

x2

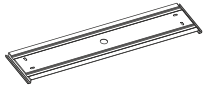

x1

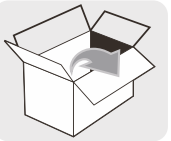

119,5x29,5см



x1

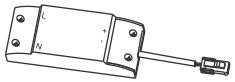

x1



x6

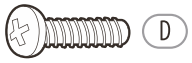

x2



x6



x6



x6

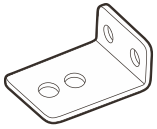

x6

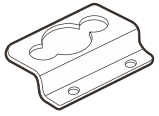

x6

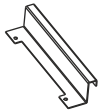

x2

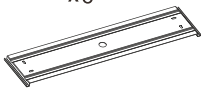

x1

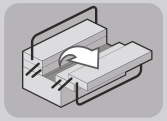

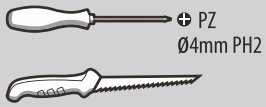

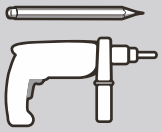





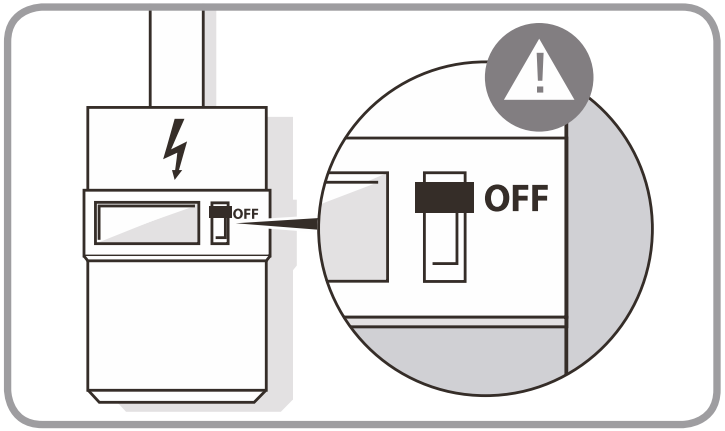





Utilice tornillos y tacos adecuados para el soporte

Attention danger / Atención: Peligro / Atenção perigo / Attenzione pericolo / Προσοχή κίνδυνος / Uwaga niebezpieczeństwo/
Внимание! Опасно! / Абайлаңыз, қауіпті/Увага! Небезпечно! / Atenţie, pericol / Cuidado perigo/Caution danger

Observez / Atención / Aviso / Osservare / Προσέξτε / Przestrzegać / Соблюдайте правила техники
безопасности /Зерттеу/ Дотримуйтеся правил техніки безпеки / Respectaţi / Observe /Observe

Hors tension / Apagado / Desligado da alimentação / Fuori tensione / Εκτός τάσης / Odłączenie zasilania /
Не под напряжением /Қуатты өшіру/ Не під напругою / Scoatere de sub tensiune / Desligado/Power off

Mise sous tension / Puesta en tensión / Ligação da alimentação / Messo sotto tensione /
Σύνδεση με το ηλεκτρικό δίκτυο / Włączenie zasilania / Включение под напряжение /
Қуатты көтеру / Під'єднання під напругу / Punere sub tensiune / Ligação da alimentação / Power up

Incorrect / Incorrecto / Incorrecto / Errato / Λάθος / Źle / Неправильный /
Дұрыс емес/Неправильно / Incorect /Incorreto/ Incorrect

Correct / Correcto / Correcto / Corretto / Σωστό / Dobrze / Правильный /
Дұрыс/Правильно / Corect /Correto/ Correct

1 2 ..... N

Vous pouvez regrouper l'ensemble du panneau dans un périmètre de 30 mètres / Puede agrupar todo el panel desde una distancia de 30 metros / Pode agrupar todos os painéis numa distância de 30 metros / Puoi raggruppare tutti i pannelli entro una distanza di 30 metri / Μπορείτε να ομαδοποιήσετε όλα τα πάνελ σε απόσταση μέχρι 30 μέτρα / Wszystkie panele mogą zostać pogrupowane w odległości nieprzekraczającej 30 metrów /Вы можете группировать всю панель на расстоянии 30 метров./ Барлық тақтаны 30 метр қашықтыққа топтастыруға болады / Можна згрупувати всі панелі в межах відстані 30 метрів / Puteţi grupa toate panourile pe o distanţă de 30 metri /Você pode agrupar todo o painel em uma distância de 30 metros / You can grouping all the panel within the distance 30 meters

Toutes les commandes/Control total/Todos os controles/Ogni controllo/Όλα τα χειριστήρια/Wszystkie urządzenia kontroli/
Органы регулировки/Барлық басқару құралы/Повне управління/Toate comenzile/Todo o controle/ALL Control

Mode scène/Modo escenario/Modo cena/Modo scena/Λειτουργία σκηνής/Tryb pokazowy/Режим показа/
Көрініс режимі/Режим зйомки/Modul peisaj/Modo de cena/Scene mode

Minutage/Tiempos/Temporização/Sincronizzazione/Χρονομέτρηση/Regulacja czasowa/Регулировка времени/
Уақыт белгілеу/Відлік часу/Temporizare/Hora/Timming

Copier à distance/Copiar el mando a distancia/Copiar o controlo remoto/Copia il Remoto/Αντιγραφή τηλεχειριστηρίου/
Kopiowanie ustawień pilota/Копировать настройки удаленного управления/Қашықтан көшіру/Скопіювати дистанційно/
Copiere comenzi de la distanţă/Copiar o controle remoto/Copy the Remote

A



Montage encastré/Montaje oculto/Montagem embutida/Montaggio a incasso/
Χωνευτή τοποθέτηση/Montaż wpuszczany/Скрытый монтаж/Жасырын бекіту/
Прихований монтаж/Montare în nişă/Montagem embutida/Recessed mounting

B



Montage apparent/Montaje en superficie/Montagem à superfície/Montaggio apparente/
Επίτοιχη τοποθέτηση/Montaż powierzchniowy/Наружный монтаж/Бетке бекіту/
Зовнішній монтаж/Montare pe suprafaţă/Montagem saliente/Surface mounting

C



Montage apparent/Montaje en superficie/Montagem à superfície/Montaggio apparente/
Επίτοιχη τοποθέτηση/Montaż powierzchniowy/Наружный монтаж/Бетке бекіту/
Зовнішній монтаж/Montare pe suprafaţă/Montagem saliente/Surface mounting

D

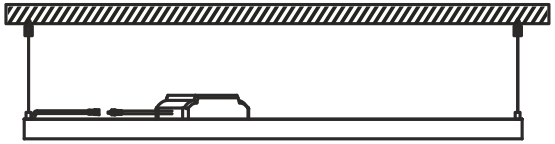

Montage en surplomb/Montaje colgante/Montagem pendente/Montaggio sospeso/
Κρεμαστή τοποθέτηση/Montaż podwieszany na suficie/Навесной монтаж/Аспалы бекіту/
Підвісний монтаж/Montare suspendată/Montagem suspensa/Pendent mounting

A

FR Montage
EL Συναρμολόγηση
UK Збірка
ES Montaje
PL Montaż
RO Montaj
PT Montagem
RU Сборка
BR Montagem
IT Montaggio
KZ Жинақтау
EN Assembly

1

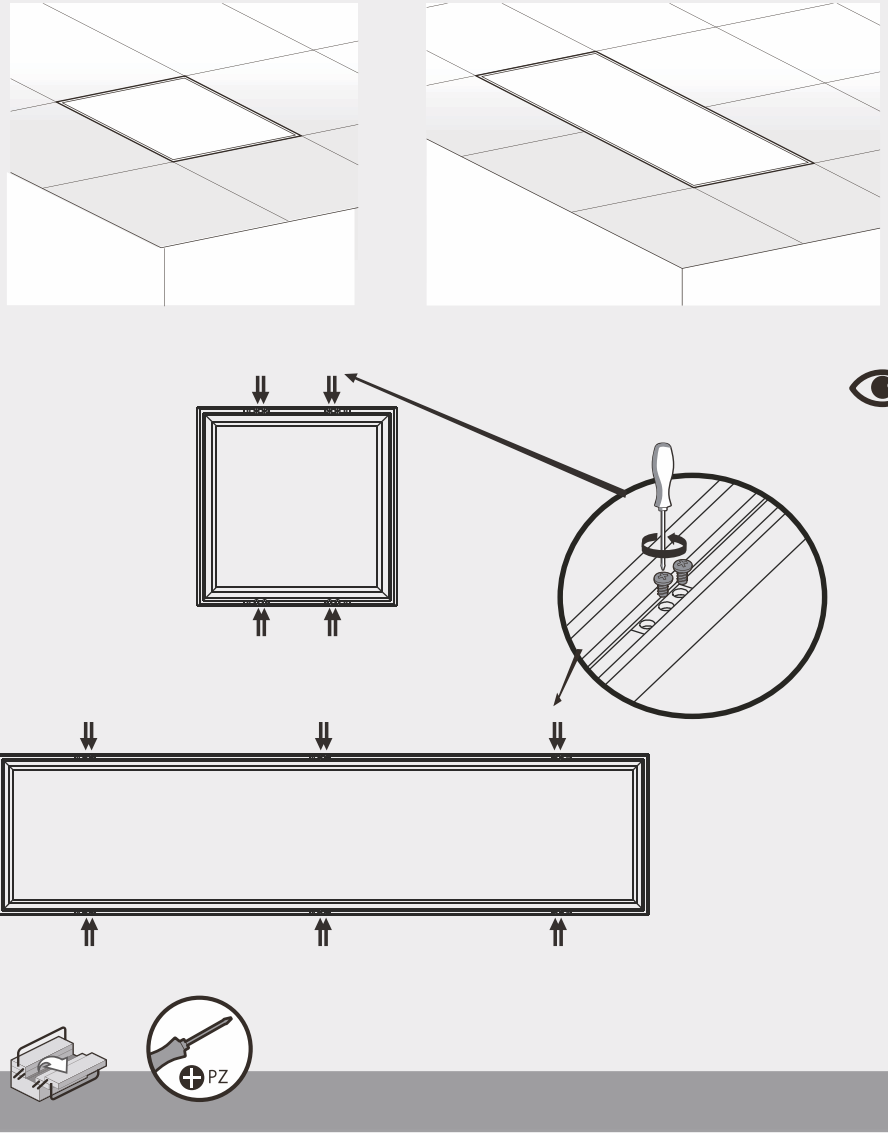

FR Montage
EL Συναρμολόγηση
UK Збірка
ES Montaje
PL Montaż
RO Montaj
PT Montagem
RU Сборка
BR Montagem
IT Montaggio
KZ Жинақтау
EN Assembly

A

2

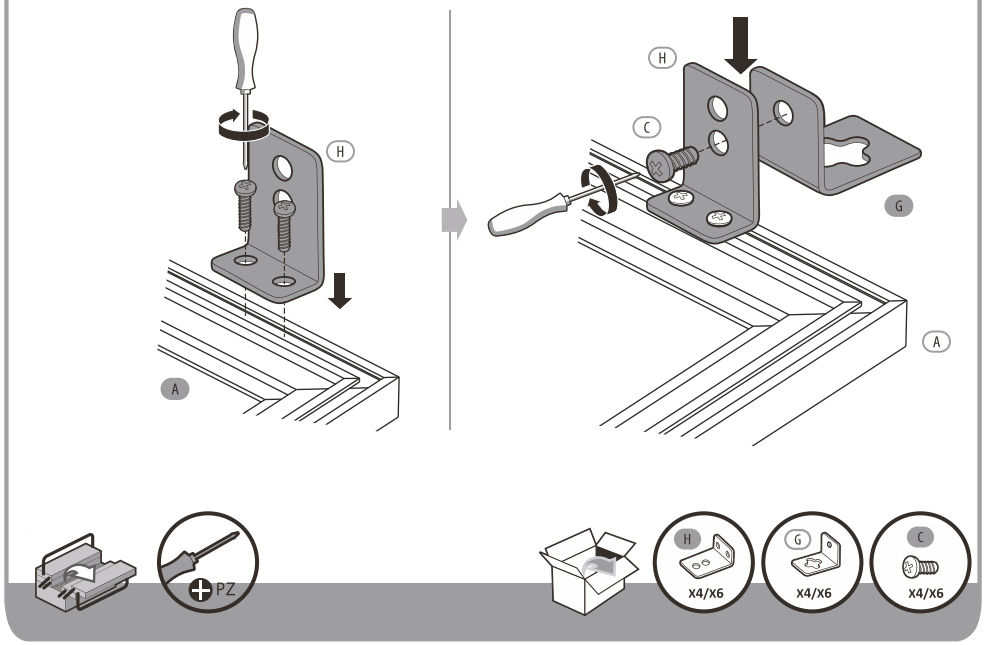

3

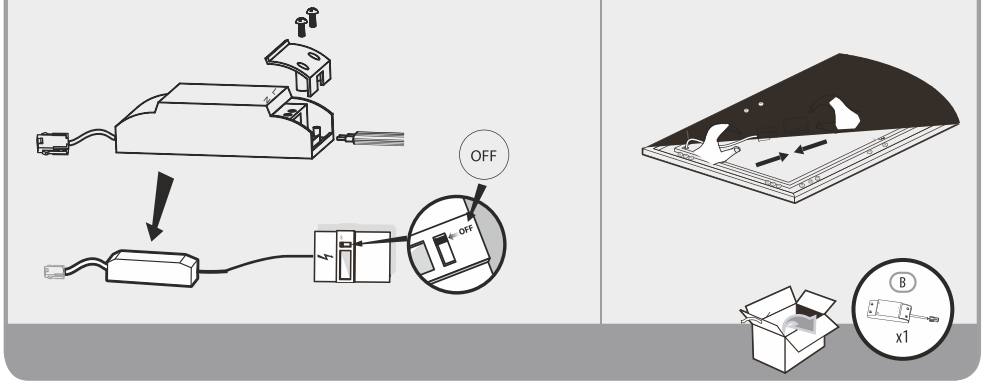

A

FR Montage
EL Συναρμολόγηση
UK Збірка
ES Montaje
PL Montaż
RO Montaj
PT Montagem
RU Сборка
BR Montagem
IT Montaggio
KZ Жинақтау
EN Assembly

4

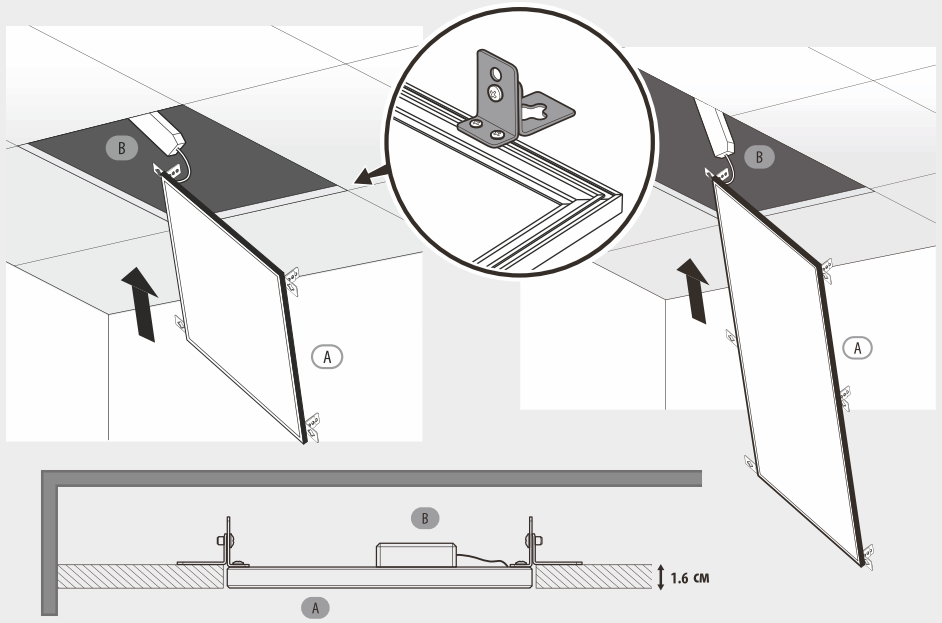

B

FR Montage
EL Συναρμολόγηση
UK Збірка
ES Montaje
PL Montaż
RO Montaj
PT Montagem
RU Сборка
BR Montagem
IT Montaggio
KZ Жинақтау
EN Assembly

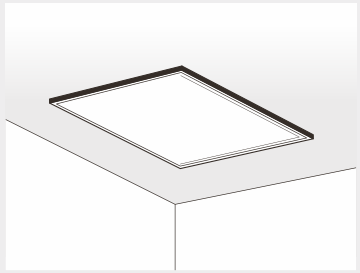

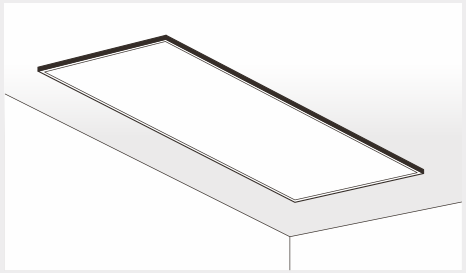

59,5x59,5см 29,5x29,5см

1

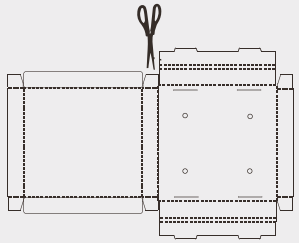

2

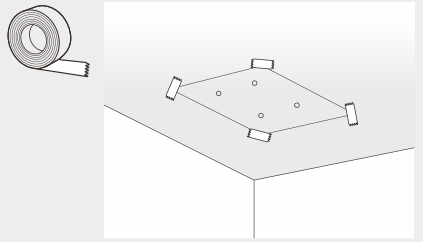

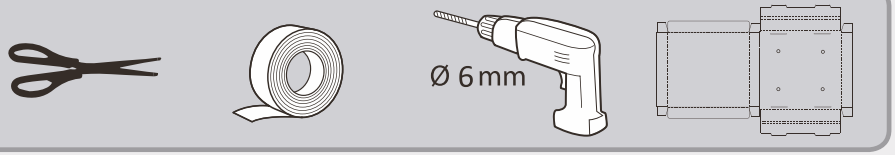

B

FR Montage
EL Συναρμολόγηση
UK Збірка
ES Montaje
PL Montaż
RO Montaj
PT Montagem
RU Сборка
BR Montagem
IT Montaggio
KZ Жинақтау
EN Assembly

3

3

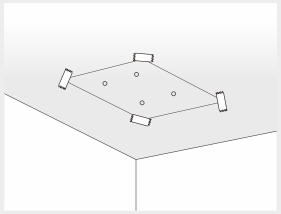

4

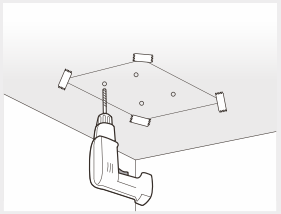

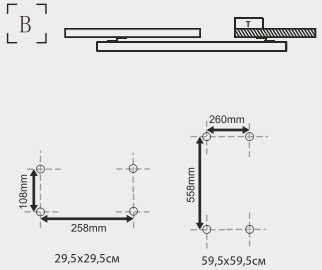

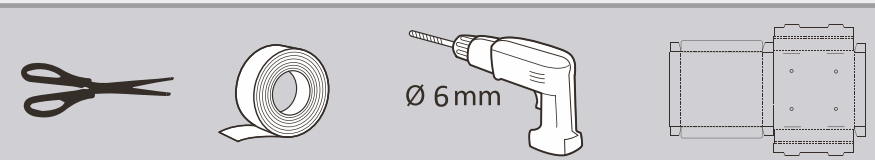

4

119,5x29,5см

1

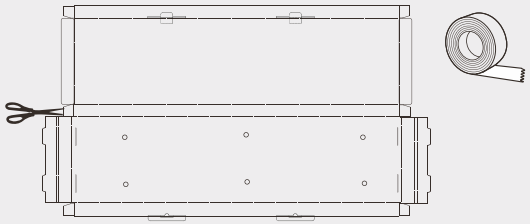

2

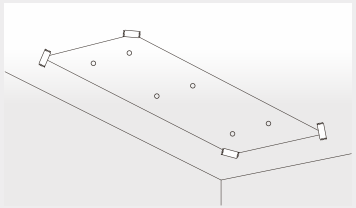

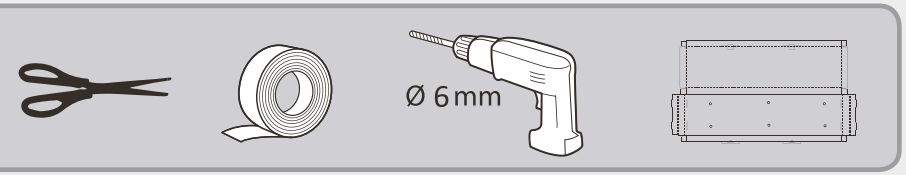

FR Montage
EL Συναρμολόγηση
UK Збірка
ES Montaje
PL Montaż
RO Montaj
PT Montagem
RU Сборка
BR Montagem
IT Montaggio
KZ Жинақтау
EN Assembly

B

5

3

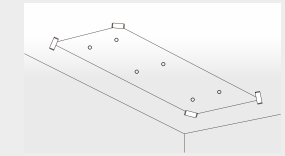



4

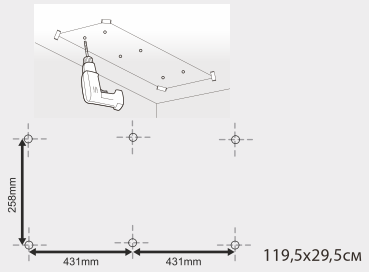

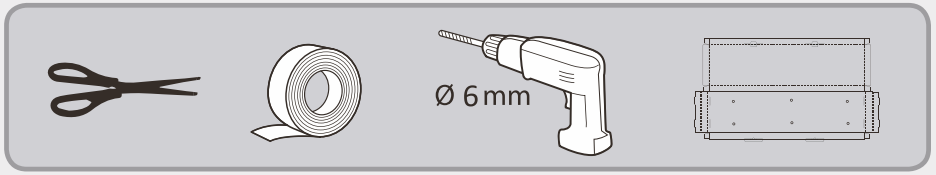

6

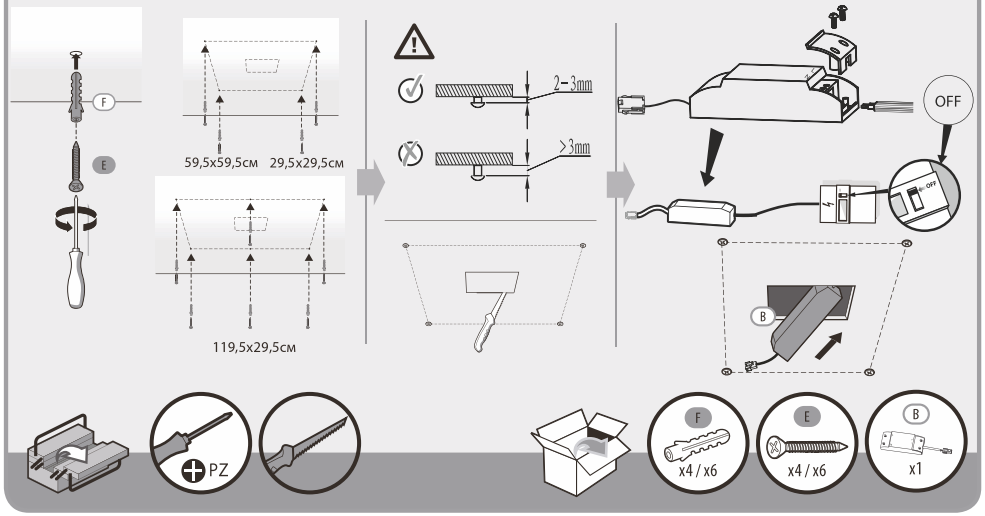

B

FR Montage
EL Συναρμολόγηση
UK Збірка
ES Montaje
PL Montaż
RO Montaj
PT Montagem
RU Сборка
BR Montagem
IT Montaggio
KZ Жинақтау
EN Assembly

7

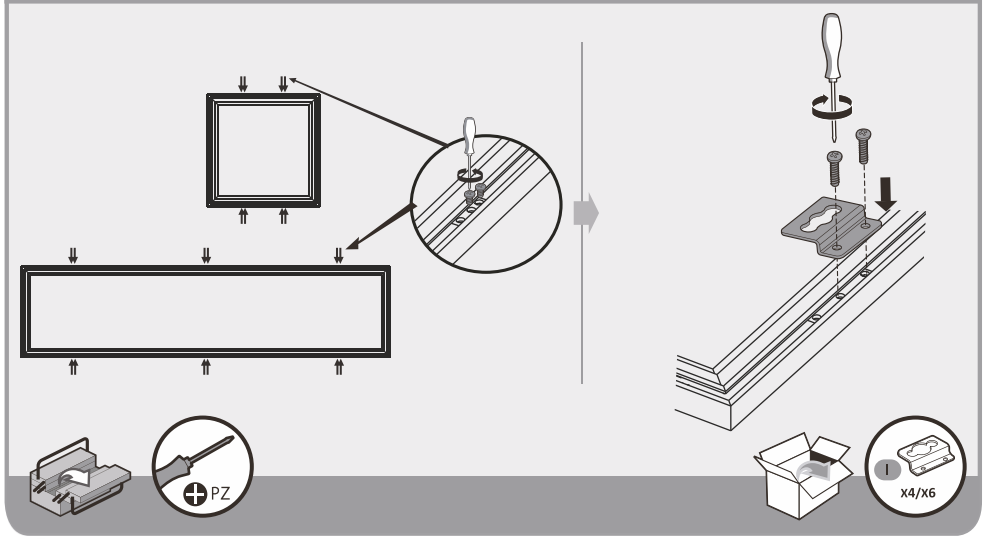

8

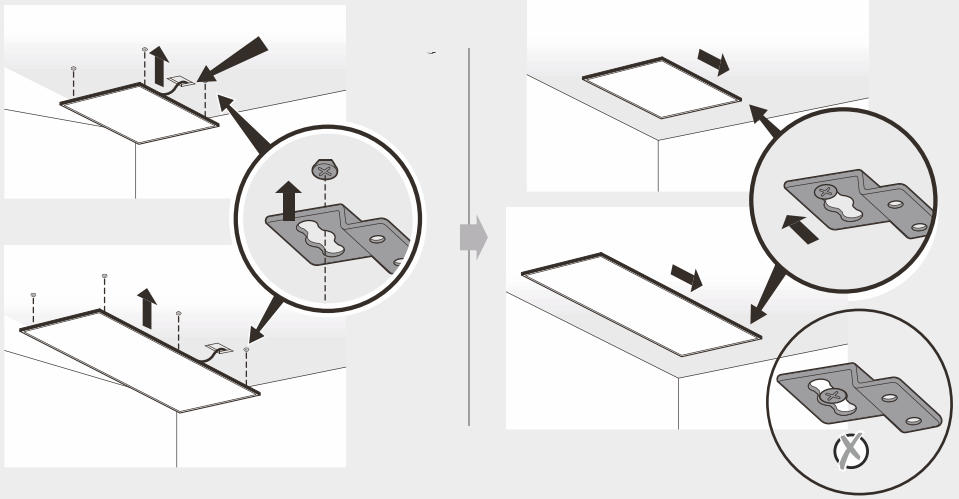

C

FR Montage
EL Συναρμολόγηση
UK Збірка
ES Montaje
PL Montaż
RO Montaj
PT Montagem
RU Сборка
BR Montagem
IT Montaggio
KZ Жинақтау
EN Assembly

1

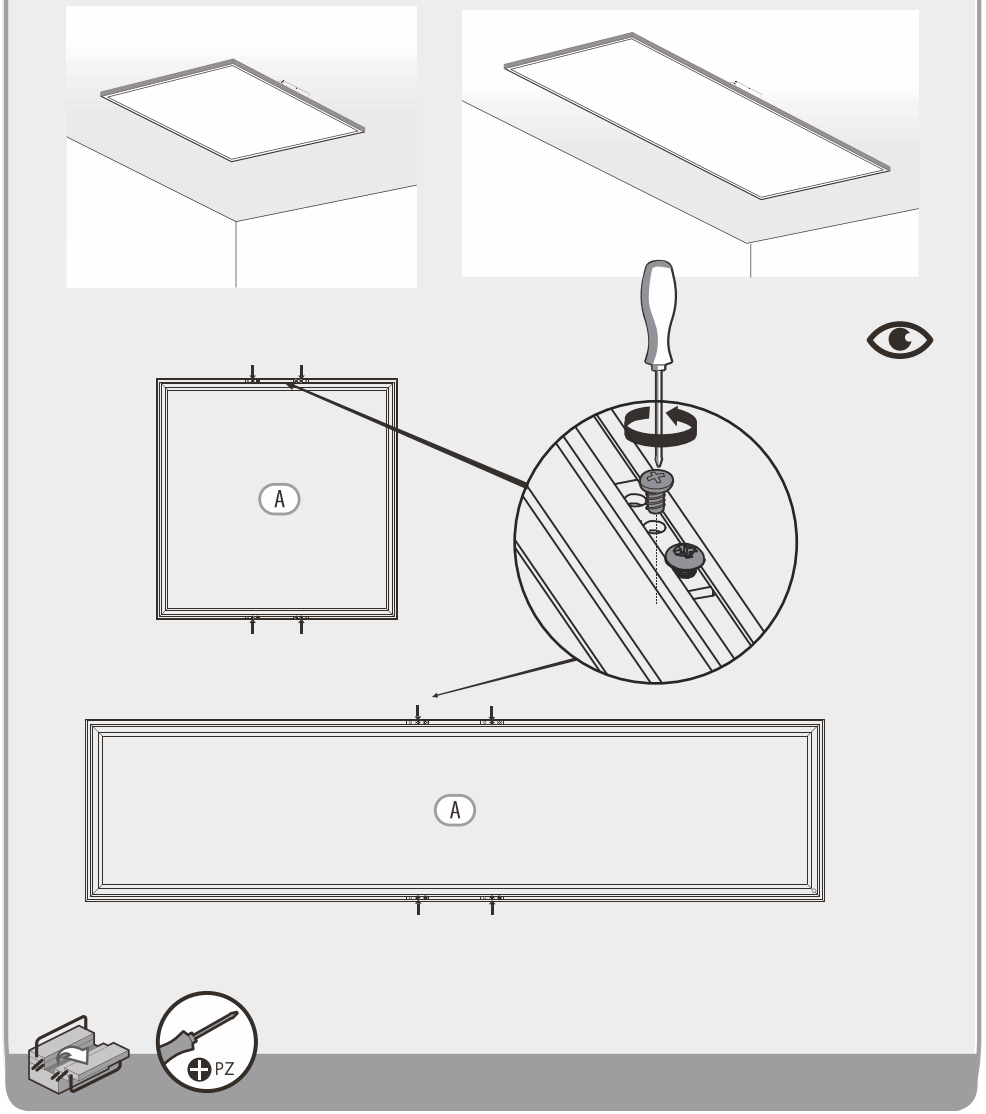

C

FR Montage
EL Συναρμολόγηση
UK Збірка
ES Montaje
PL Montaż
RO Montaj
PT Montagem
RU Сборка
BR Montagem
IT Montaggio
KZ Жинақтау
EN Assembly

2

59,5x59,5см 29,5x29,5см

1

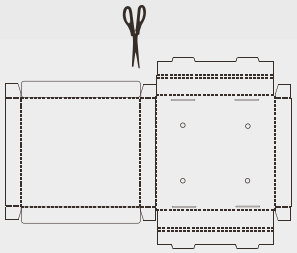

2

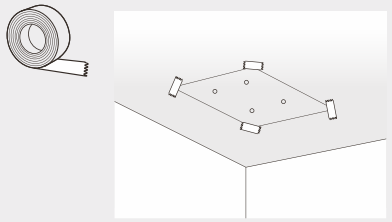



3

3

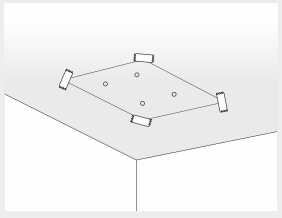

4

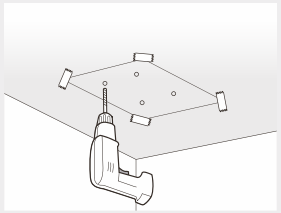

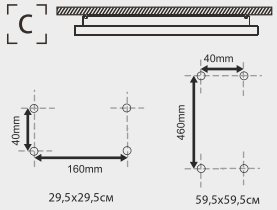

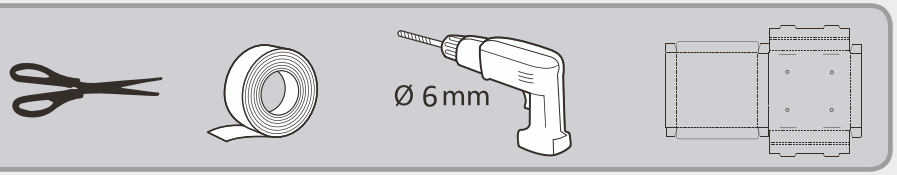

FR Montage
EL Συναρμολόγηση
UK Збірка
ES Montaje
PL Montaż
RO Montaj
PT Montagem
RU Сборка
BR Montagem
IT Montaggio
KZ Жинақтау
EN Assembly
C

4

119,5x29,5см

1

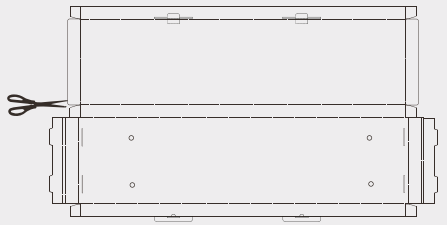

2

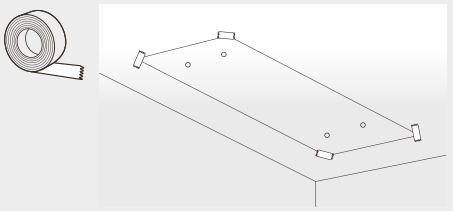

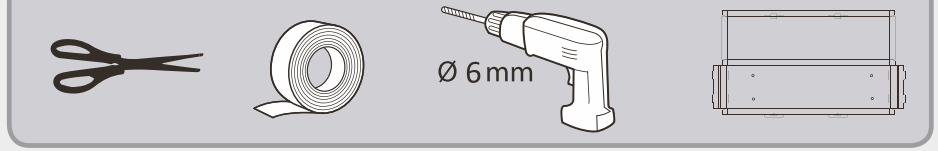

5

3

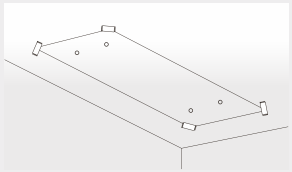



4

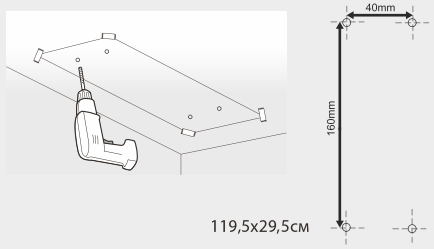

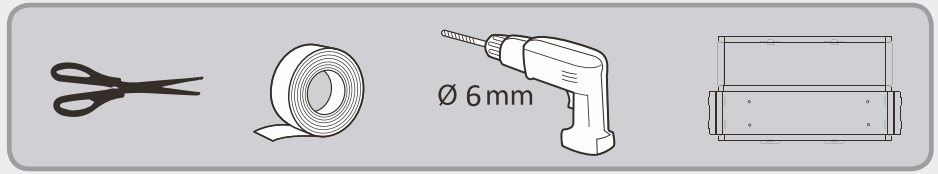

C

FR Montage
EL Συναρμολόγηση
UK Збірка
ES Montaje
PL Montaż
RO Montaj
PT Montagem
RU Сборка
BR Montagem
IT Montaggio
KZ Жинақтау
EN Assembly

6

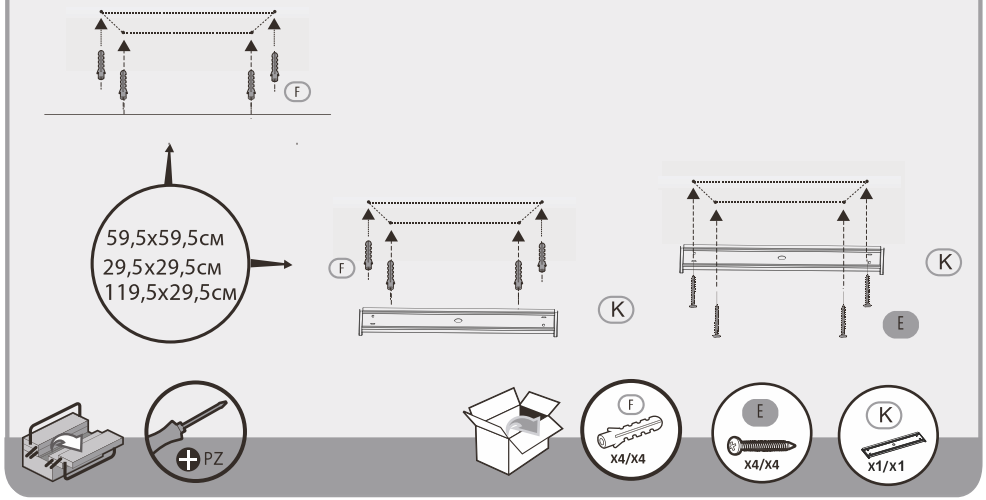

7

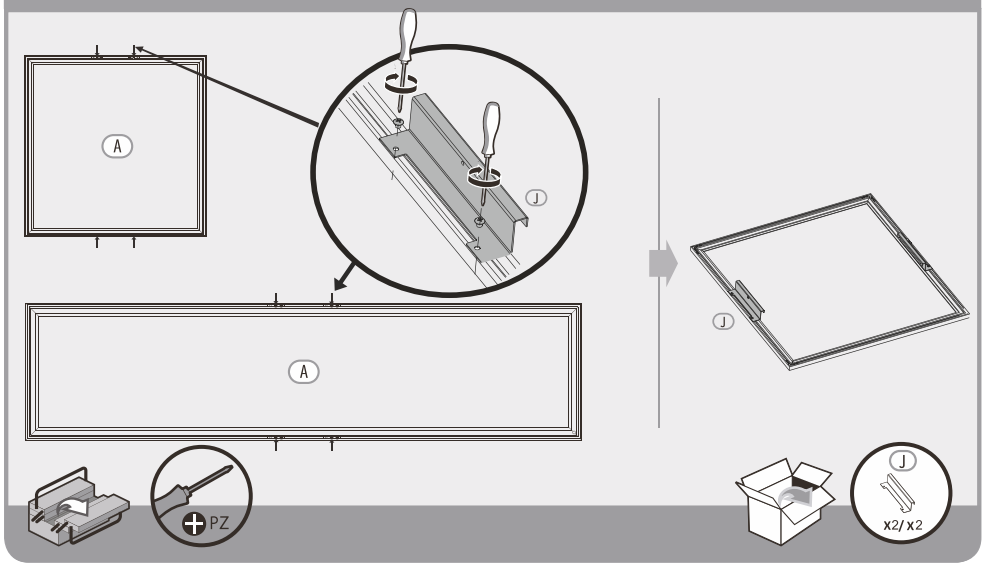

C

FR Montage
EL Συναρμολόγηση
UK Збірка
ES Montaje
PL Montaż
RO Montaj
PT Montagem
RU Сборка
BR Montagem
IT Montaggio
KZ Жинақтау
EN Assembly

8

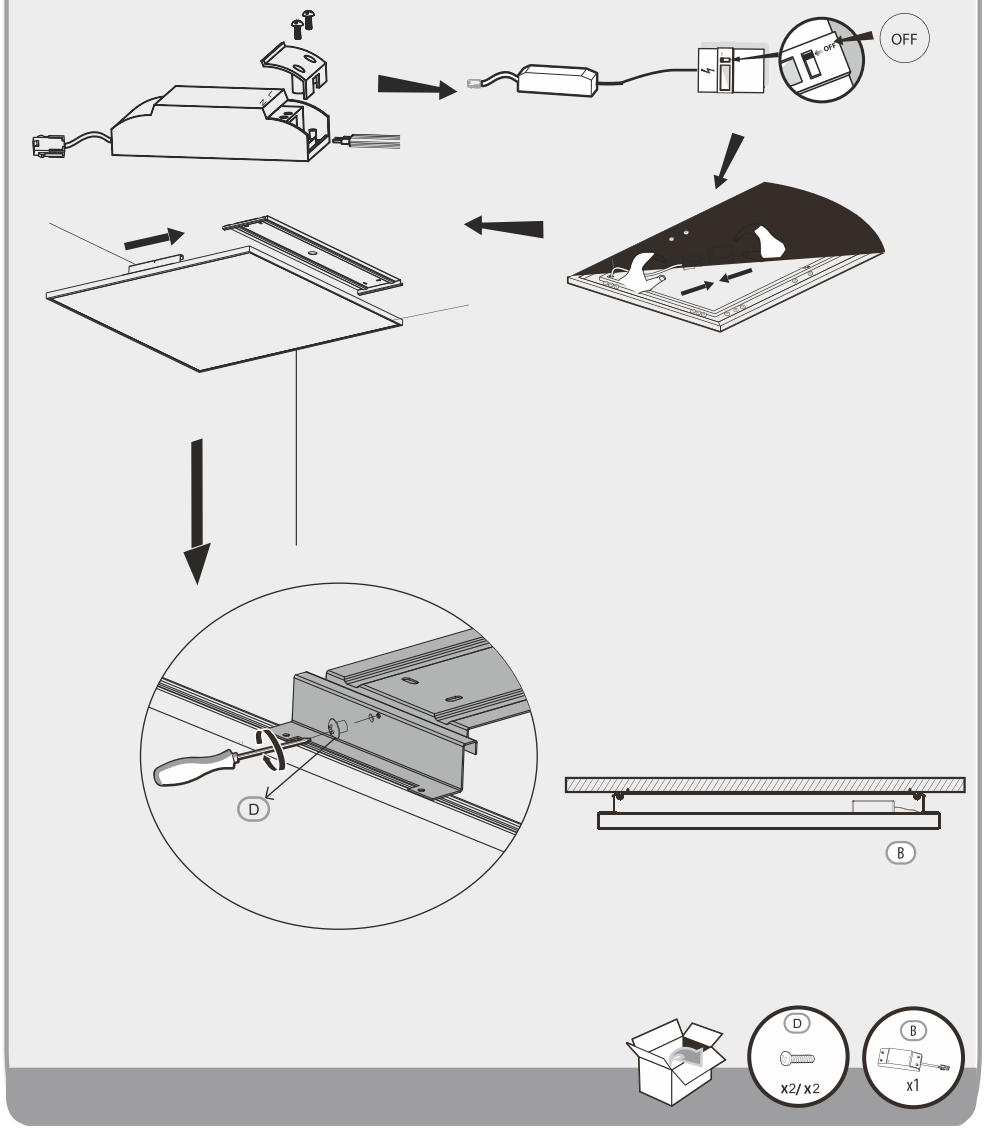

D

FR Montage · EL Συναρμολόγηση · UK Збірка · ES Montaje · PL Montaż · RO Montaj · PT Montagem · RU Сборка · BR Montagem · IT Montaggio · KZ Жинақтау · EN Assembly

29,5x29,5см
59,5x59,5см
119,5x29,5см

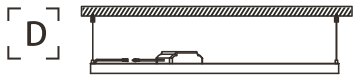

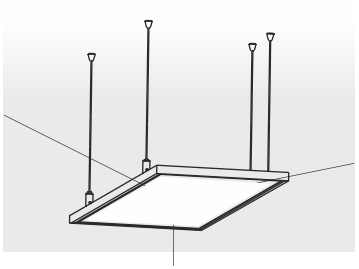

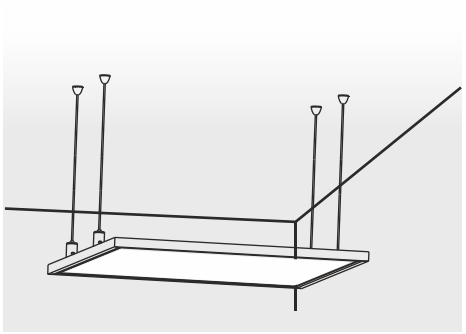

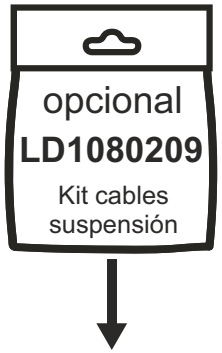

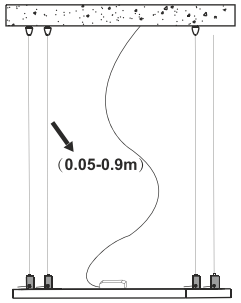



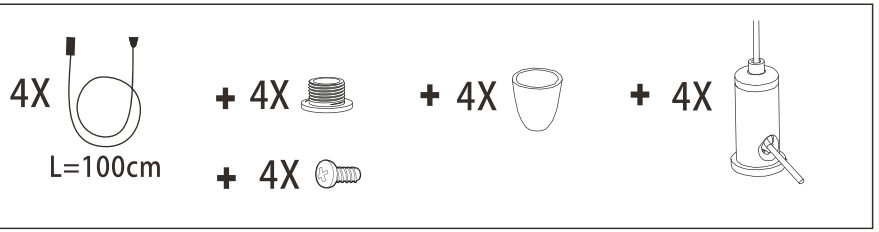

FR Montage · EL Συναρμολόγηση · UK Збірка · ES Montaje · PL Montaż · RO Montaj · PT Montagem · RU Сборка · BR Montagem · IT Montaggio · KZ Жинақтау · EN Assembly

D

1

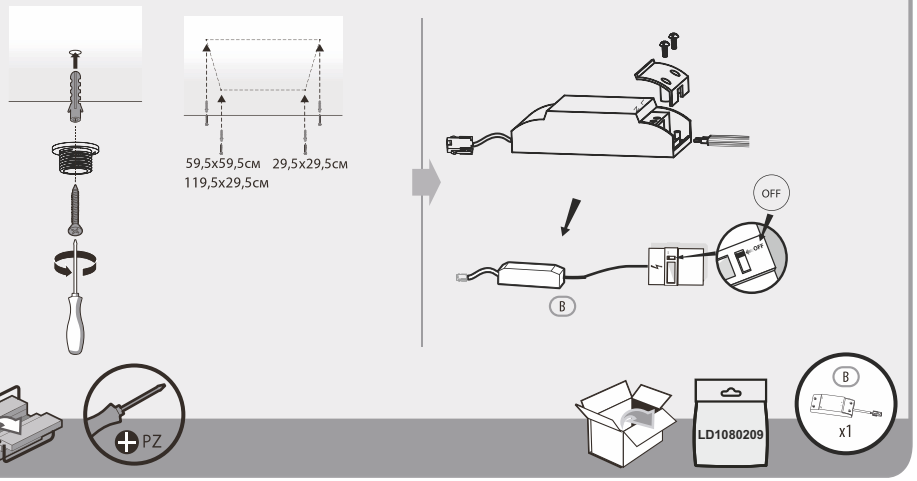

2

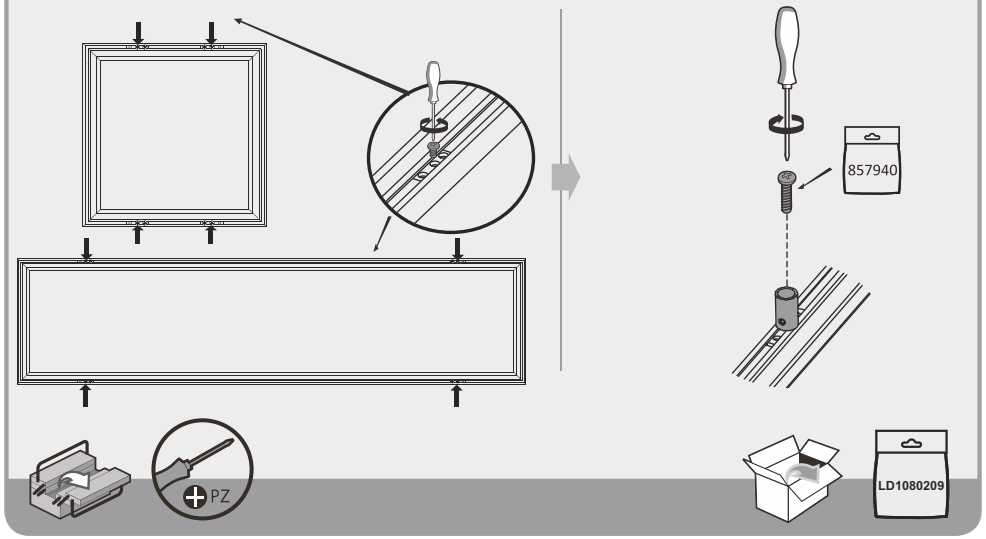

3

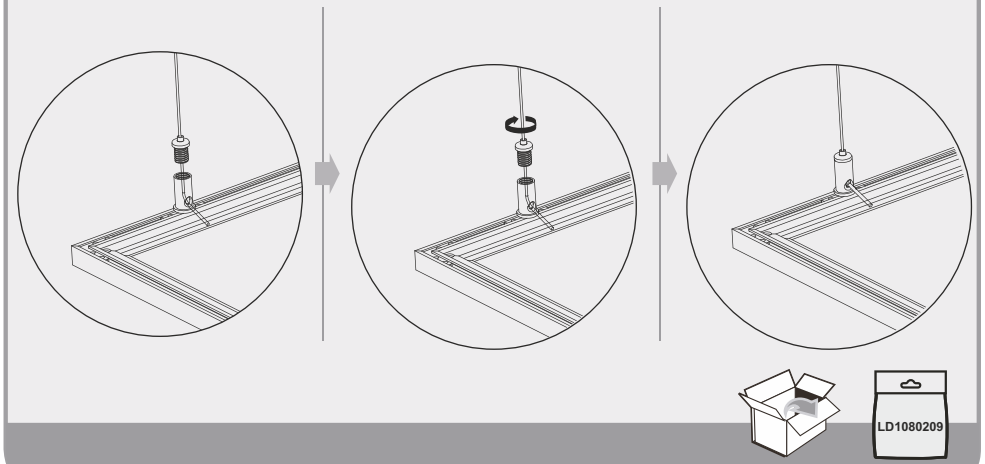

4

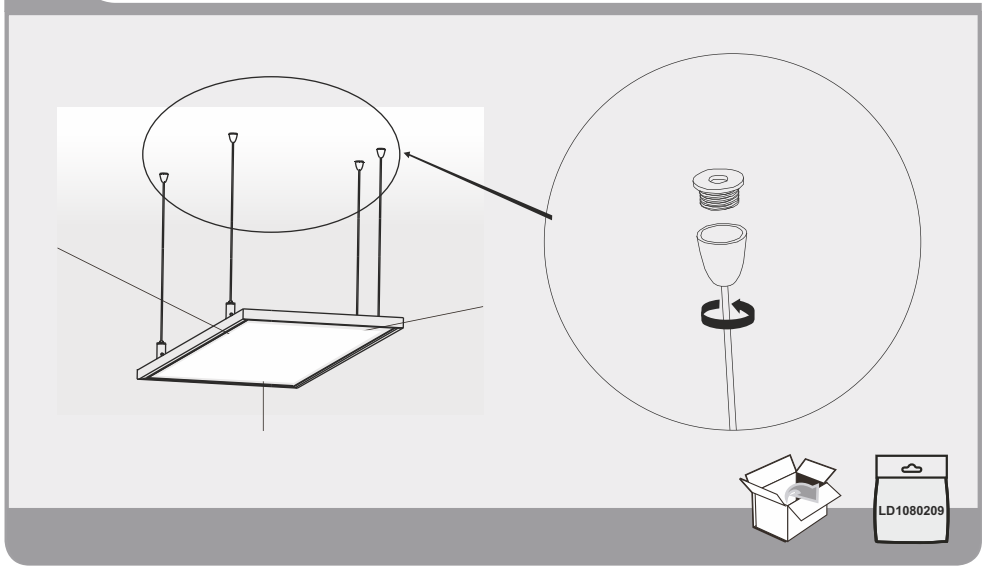

FR Montage
EL Συναρμολόγηση
UK Збірка
ES Montaje
PL Montaż
RO Montaj
PT Montagem
RU Сборка
BR Montagem
IT Montaggio
KZ Жинақтау
EN Assembly

D

5

