Kit de montaje para Panel LED 3 en 1

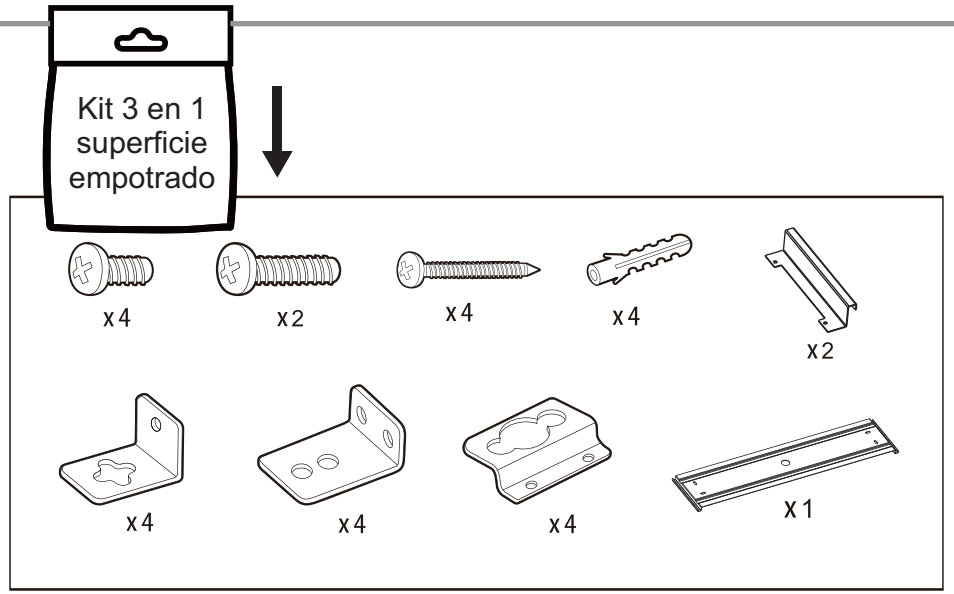



Montage encastré/Montaje oculto/Montagem embutida/Montaggio a incasso/
Χωνευτή τοποθέτηση/Montaż wpuszczany/Скрытый монтаж/Жасырын бекіту/
Прихований монтаж/Montare în nişă/Montagem embutida/Recessed mounting

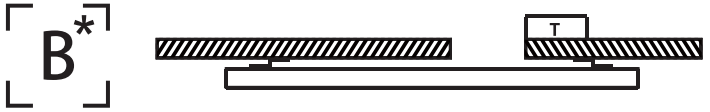

Montage apparent/Montaje en superficie/Montagem à superfície/Montaggio apparente/
Επίτοιχη τοποθέτηση/Montaż powierzchniowy/Наружный монтаж/Бетке бекіту/
Зовнішній монтаж/Montare pe suprafaţă/Montagem saliente/Surface mounting

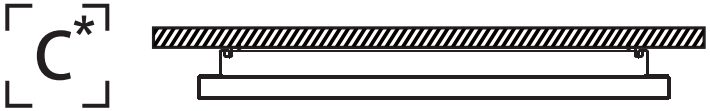

Montage apparent/Montaje en superficie/Montagem à superfície/Montaggio apparente/
Επίτοιχη τοποθέτηση/Montaż powierzchniowy/Наружный монтаж/Бетке бекіту/
Зовнішній монтаж/Montare pe suprafaţă/Montagem saliente/Surface mounting

A

FR Montage
EL Συναρμολόγηση
UK Збірка
ES Montaje
PL Montaż
RO Montaj
PT Montagem
RU Сборка
BR Montagem
IT Montaggio
KZ Жинақтау
EN Assembly

1

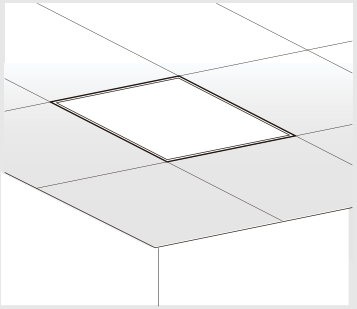

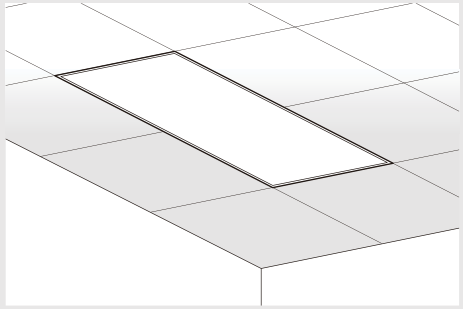

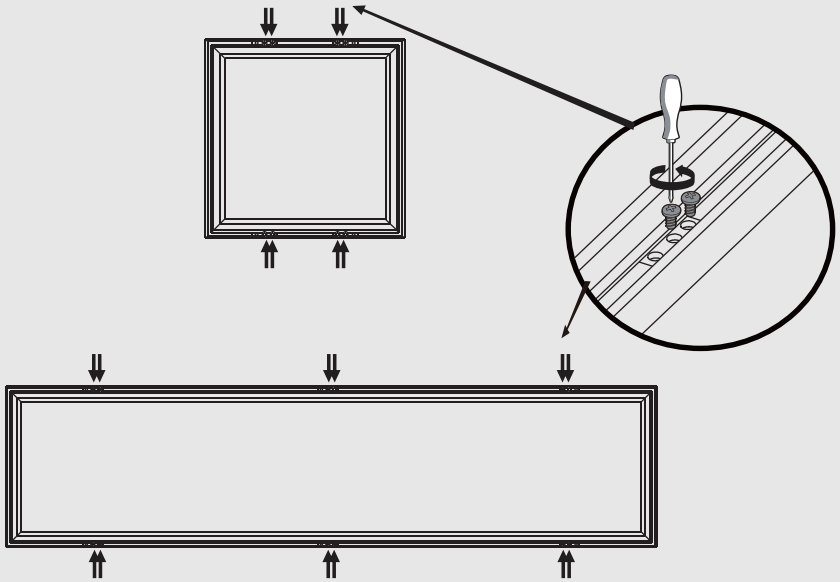

A

FR Montage
EL Συναρμολόγηση
UK Збірка
ES Montaje
PL Montaż
RO Montaj
PT Montagem
RU Сборка
BR Montagem
IT Montaggio
KZ Жинақтау
EN Assembly

2

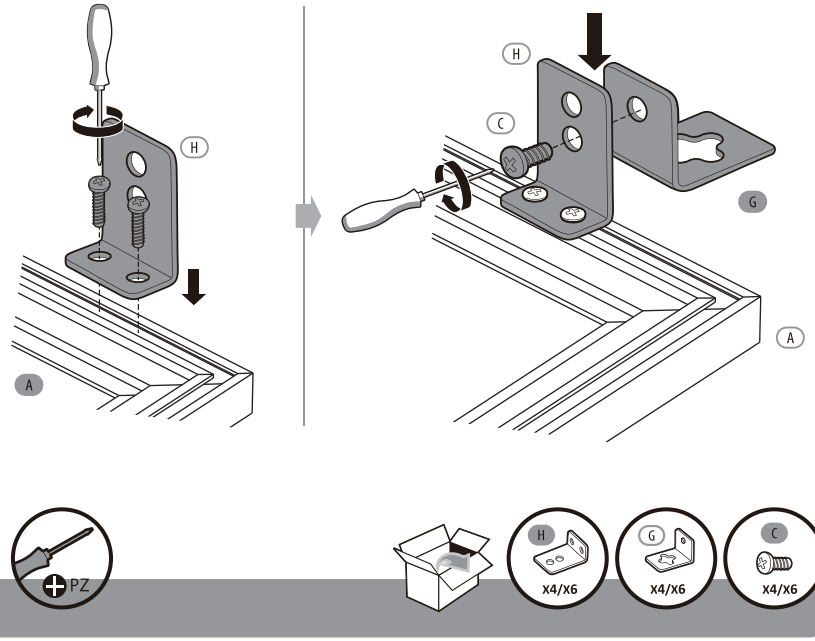

3

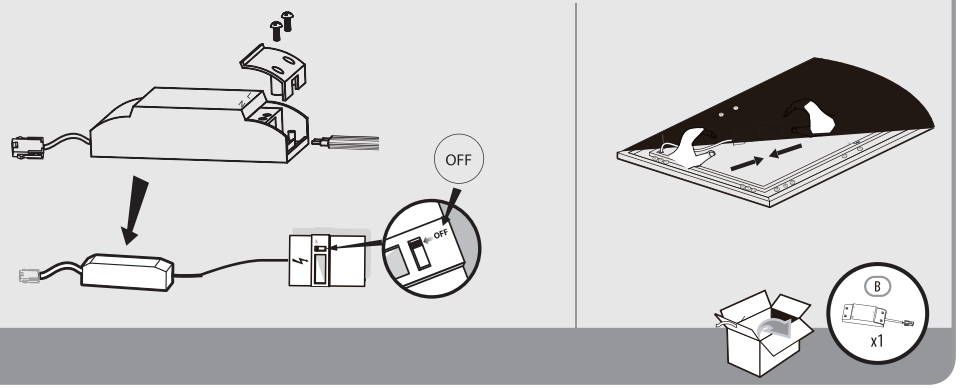

A

FR Montage
EL Συναρμολόγηση
UK Збірка
ES Montaje
PL Montaż
RO Montaj
PT Montagem
RU Сборка
BR Montagem
IT Montaggio
KZ Жинақтау
EN Assembly

4

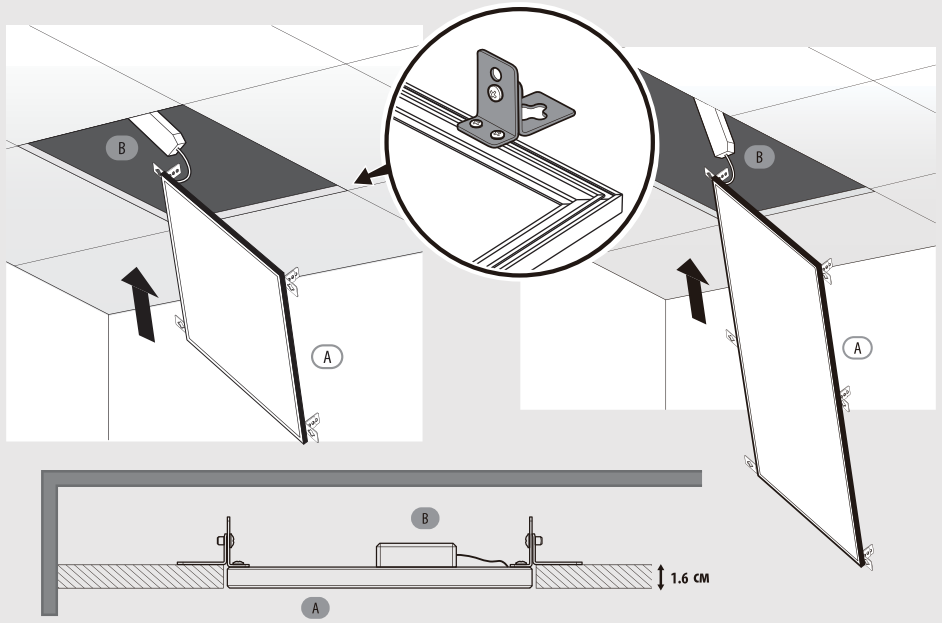

B

FR Montage
EL Συναρμολόγηση
UK Збірка
ES Montaje
PL Montaż
RO Montaj
PT Montagem
RU Сборка
BR Montagem
IT Montaggio
KZ Жинақтау
EN Assembly

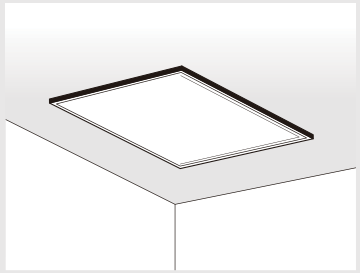

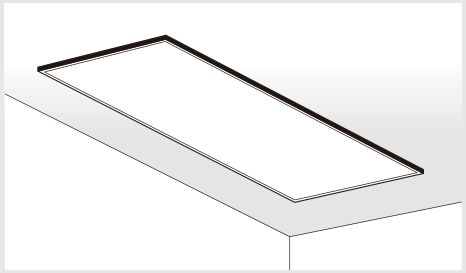

59,5x59,5см 29,5x29,5см

1

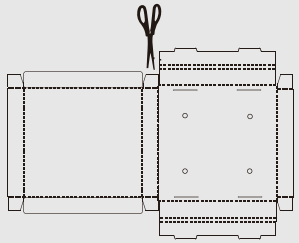

2



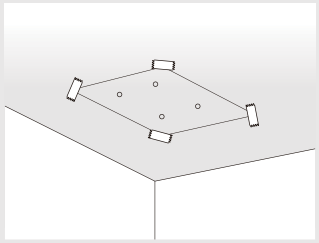





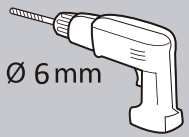

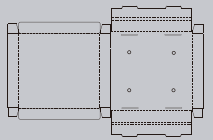

B

FR Montage
EL Συναρμολόγηση
UK Збірка
ES Montaje
PL Montaż
RO Montaj
PT Montagem
RU Сборка
BR Montagem
IT Montaggio
KZ Жинақтау
EN Assembly

3

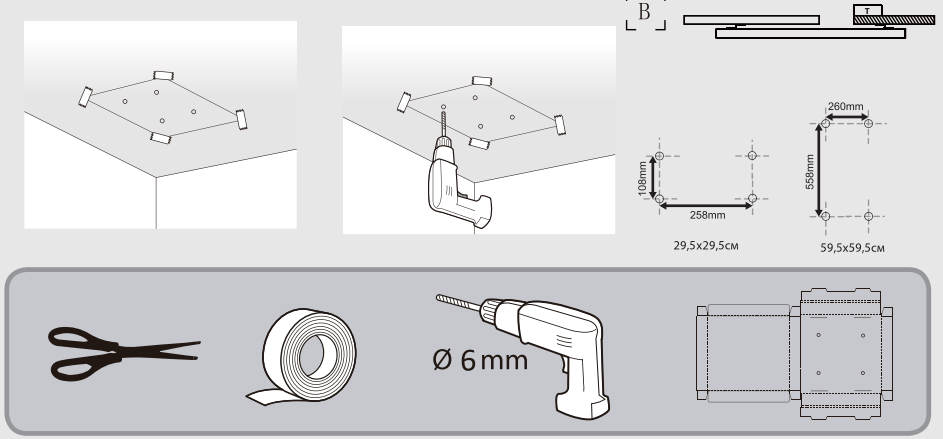

4

119,5x29,5см

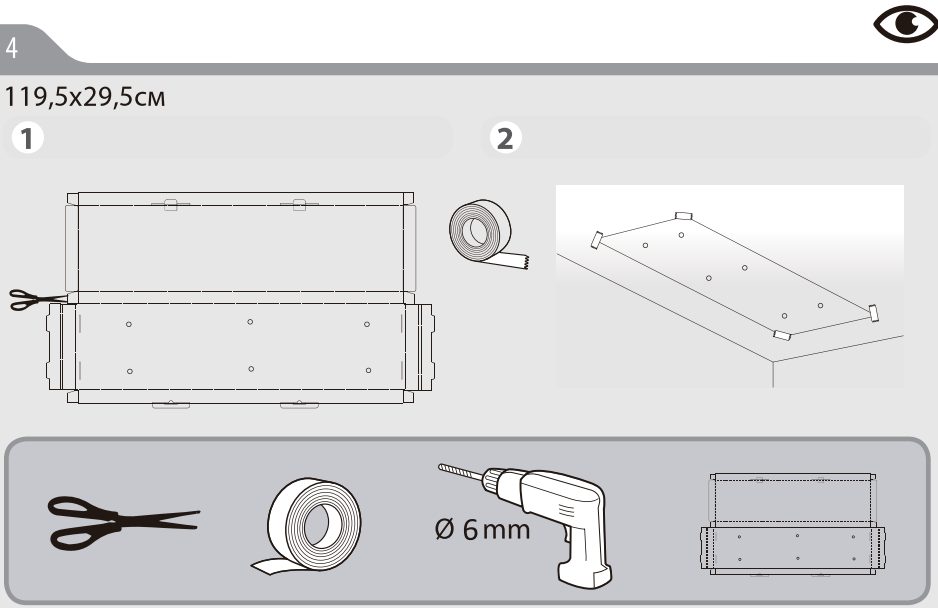

B

FR Montage
EL Συναρμολόγηση
UK Збірка
ES Montaje
PL Montaż
RO Montaj
PT Montagem
RU Сборка
BR Montagem
IT Montaggio
KZ Жинақтау
EN Assembly

5

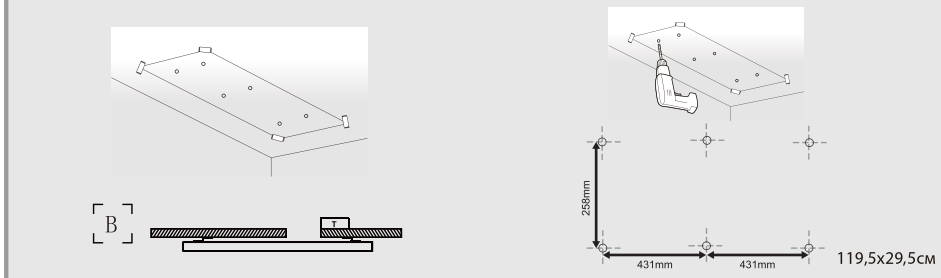

6

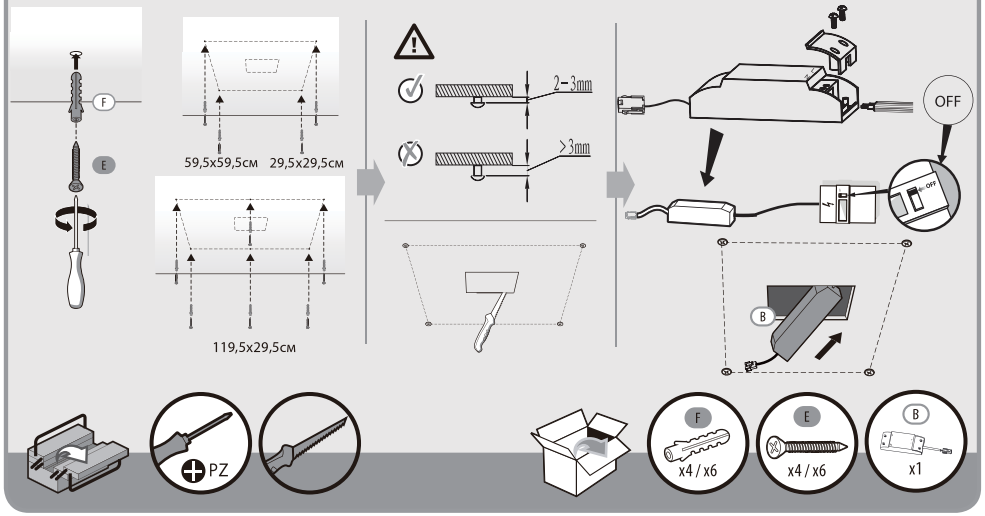

B

FR Montage
EL Συναρμολόγηση
UK Збірка
ES Montaje
PL Montaż
RO Montaj
PT Montagem
RU Сборка
BR Montagem
IT Montaggio
KZ Жинақтау
EN Assembly

7

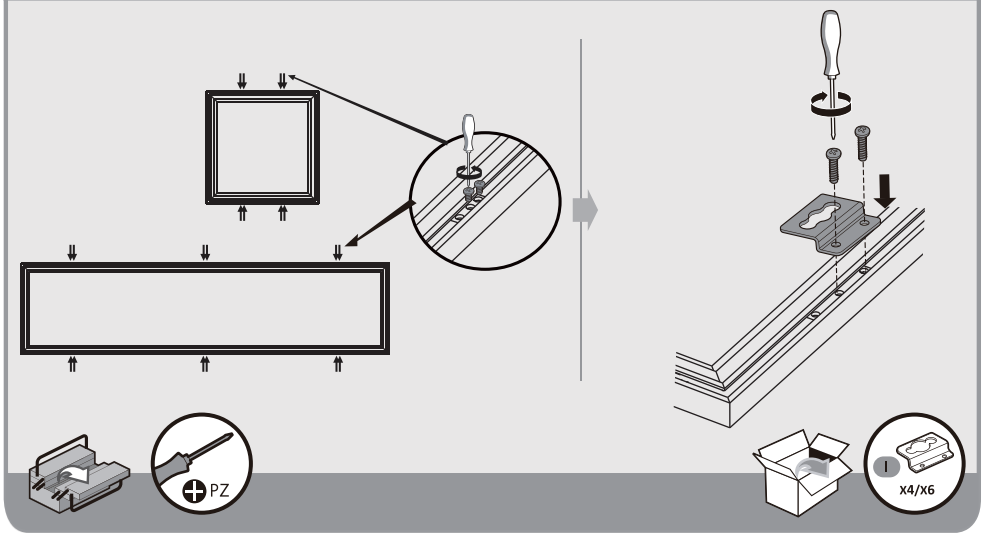

8

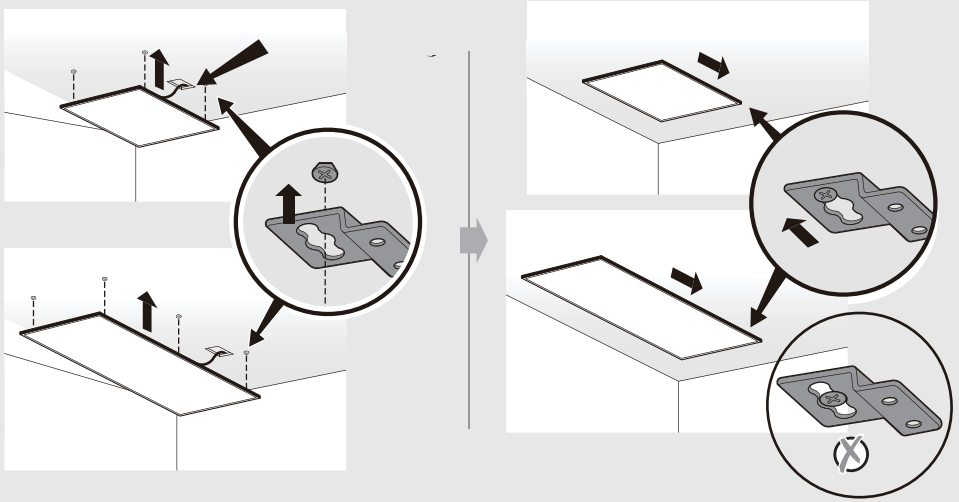

C

FR Montage
EL Συναρμολόγηση
UK Збірка
ES Montaje
PL Montaż
RO Montaj
PT Montagem
RU Сборка
BR Montagem
IT Montaggio
KZ Жинақтау
EN Assembly

1

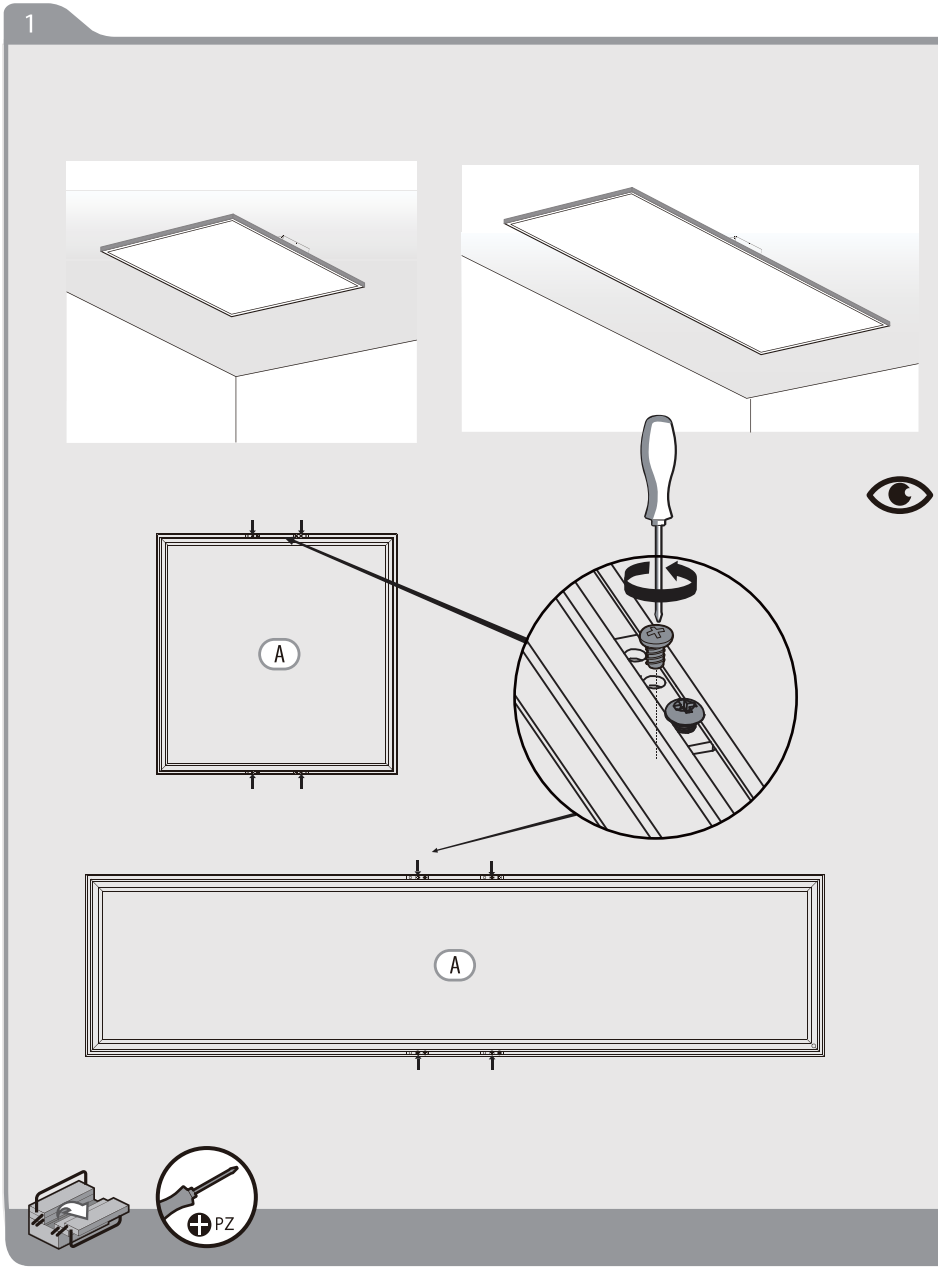

C

FR Montage
EL Συναρμολόγηση
UK Збірка
ES Montaje
PL Montaż
RO Montaj
PT Montagem
RU Сборка
BR Montagem
IT Montaggio
KZ Жинақтау
EN Assembly

2

59,5x59,5см 29,5x29,5см

1

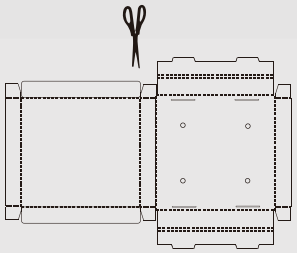

2

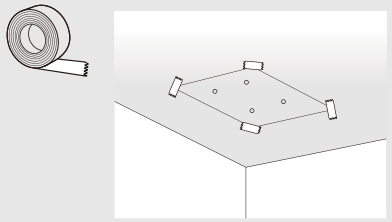



3

3

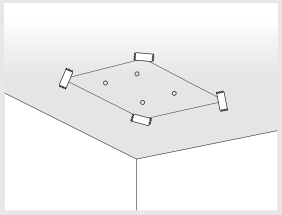

4

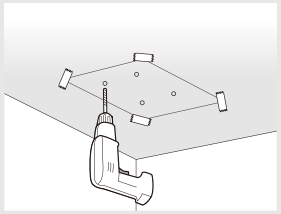

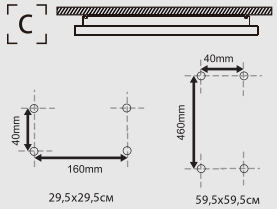

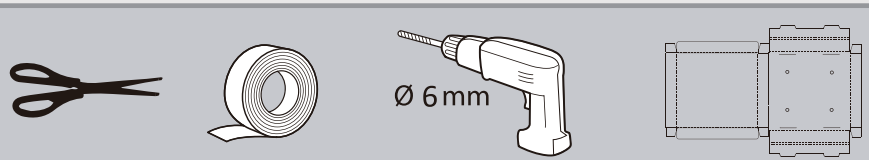

FR Montage
EL Συναρμολόγηση
UK Збірка
ES Montaje
PL Montaż
RO Montaj
PT Montagem
RU Сборка
BR Montagem
IT Montaggio
KZ Жинақтау
EN Assembly

C

4

119,5x29,5см

1

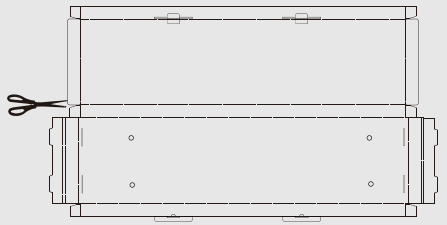

2

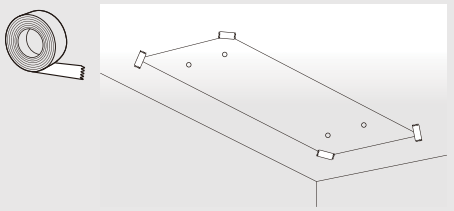

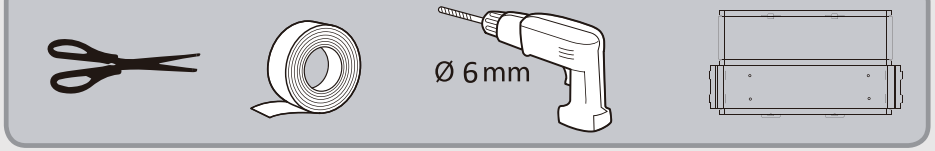

5

3

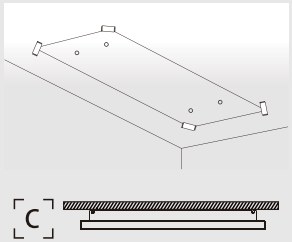

4

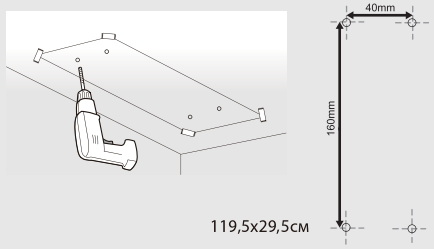

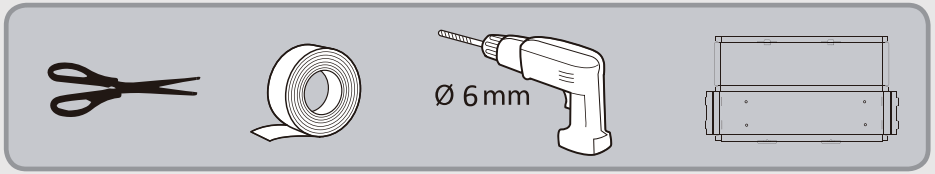

C

FR Montage
EL Συναρμολόγηση
UK Збірка
ES Montaje
PL Montaż
RO Montaj
PT Montagem
RU Сборка
BR Montagem
IT Montaggio
KZ Жинақтау
EN Assembly

6

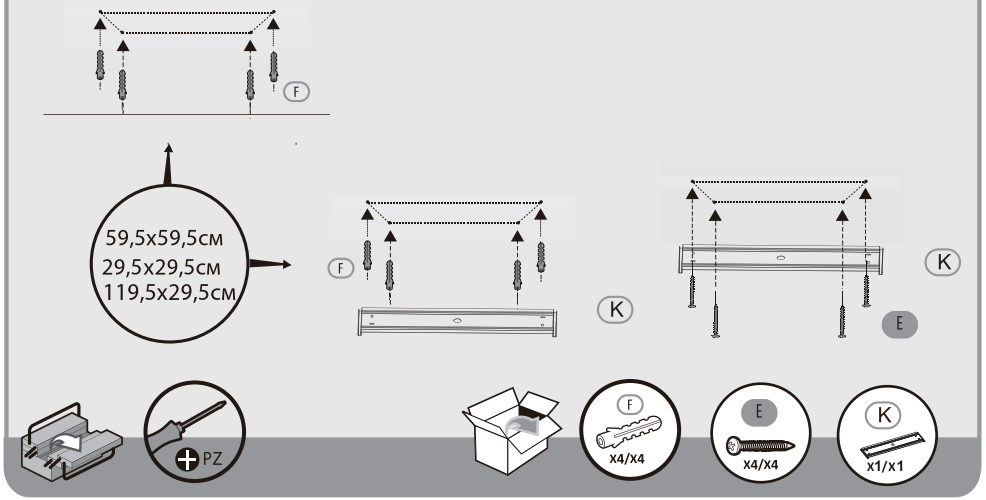

7

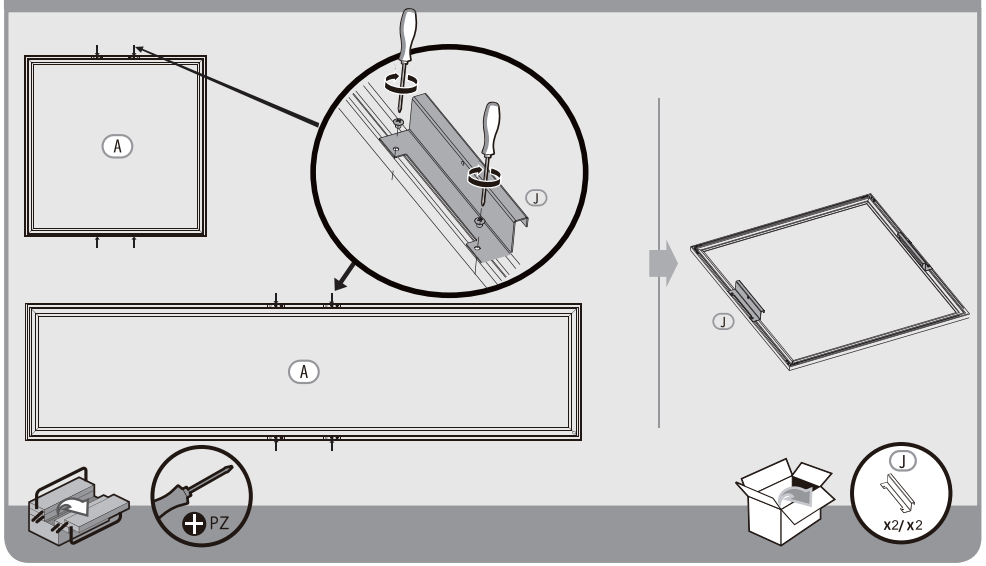

C

FR Montage
EL Συναρμολόγηση
UK Збірка
ES Montaje
PL Montaż
RO Montaj
PT Montagem
RU Сборка
BR Montagem
IT Montaggio
KZ Жинақтау
EN Assembly

8

