GUIA DE INSTALACIÓN

Cod. LD1012533

KRAMFOR, 7W, CCT

KOOB®

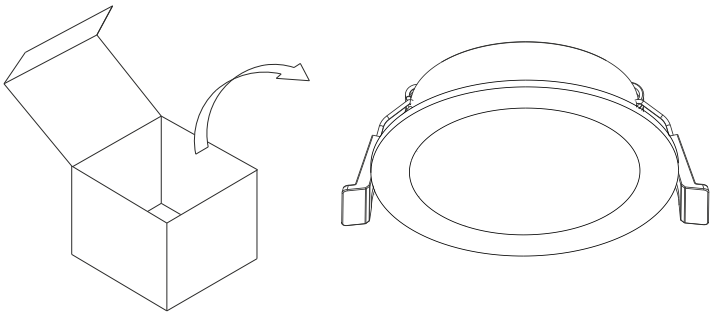

1

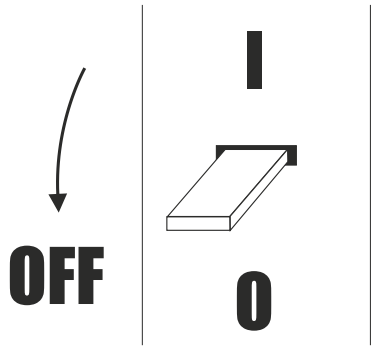

2

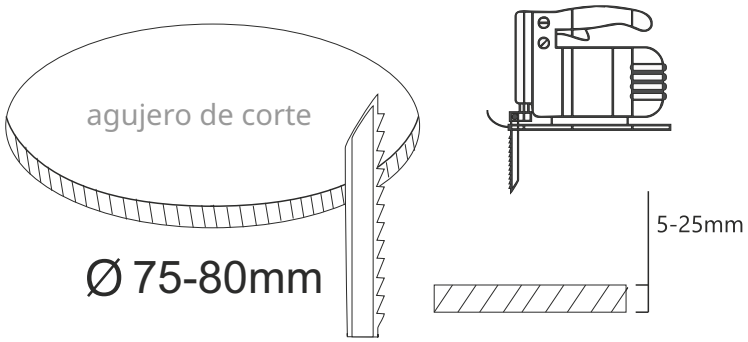

3

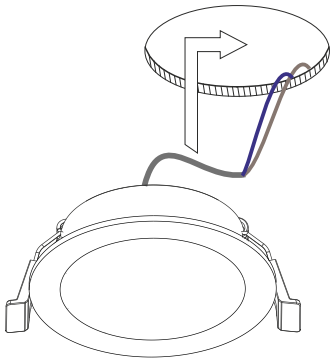

4

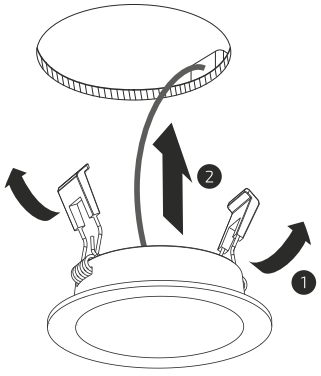

5

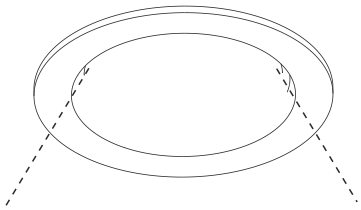

6

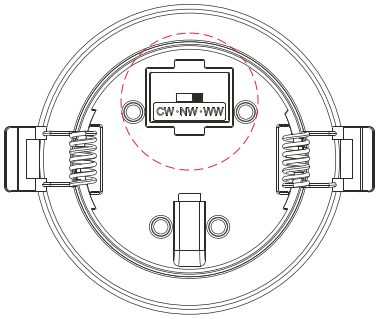

7

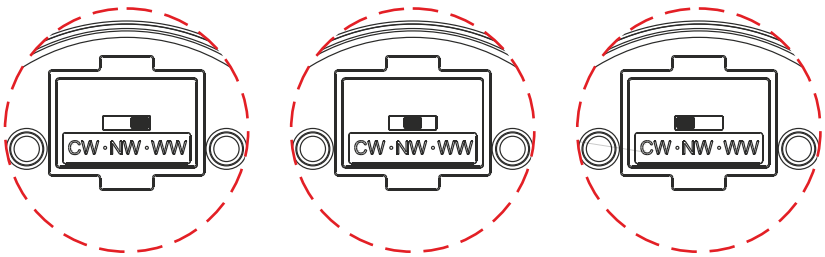

WW · 3000K
blanco cálido

NW · 4000K
blanco neutro

CW · 6000K
blanco frío

8

