Guía de instalación

1

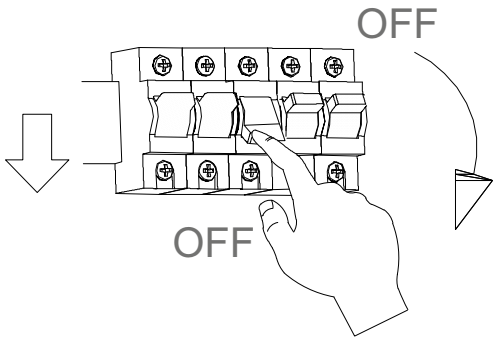

2

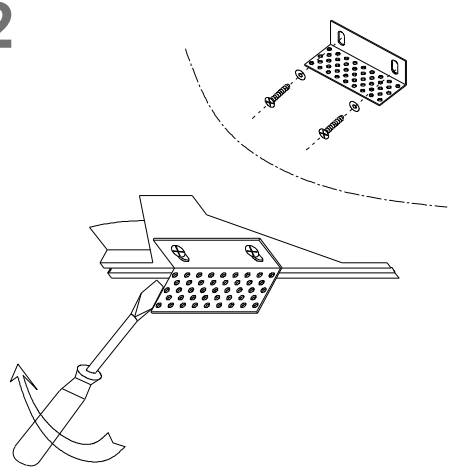

3

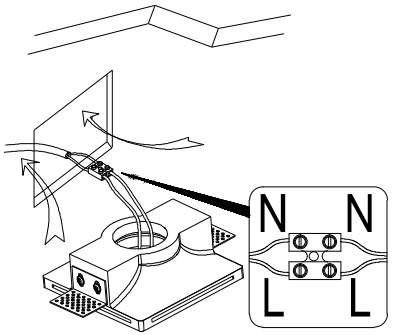

4

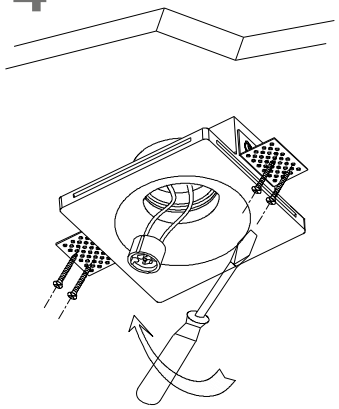

5

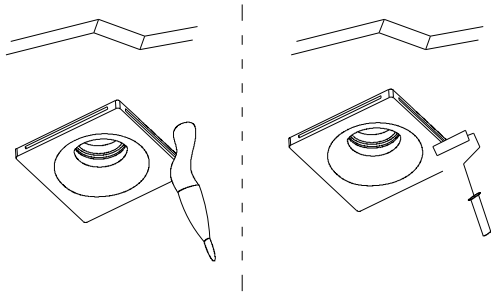

6

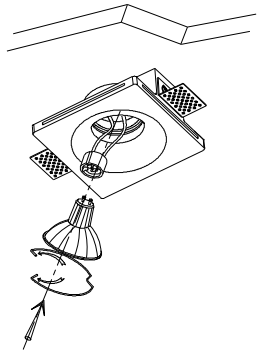

7

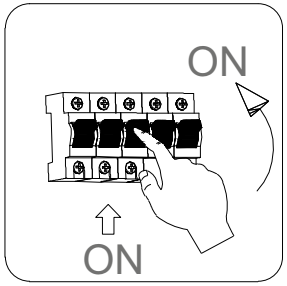

KOOB®
www.ledbox.es