Guía de instalación

1

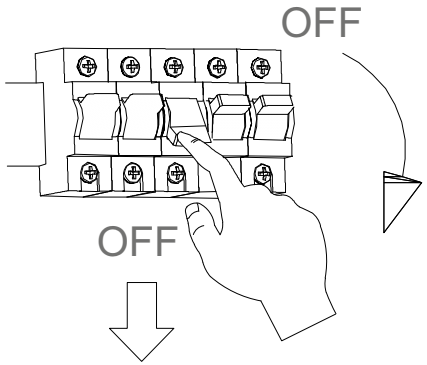

2

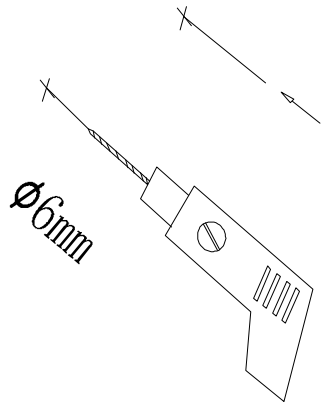

3

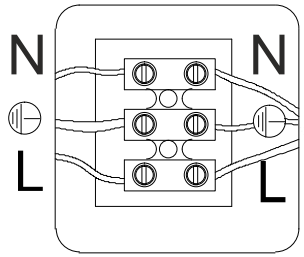

4

5

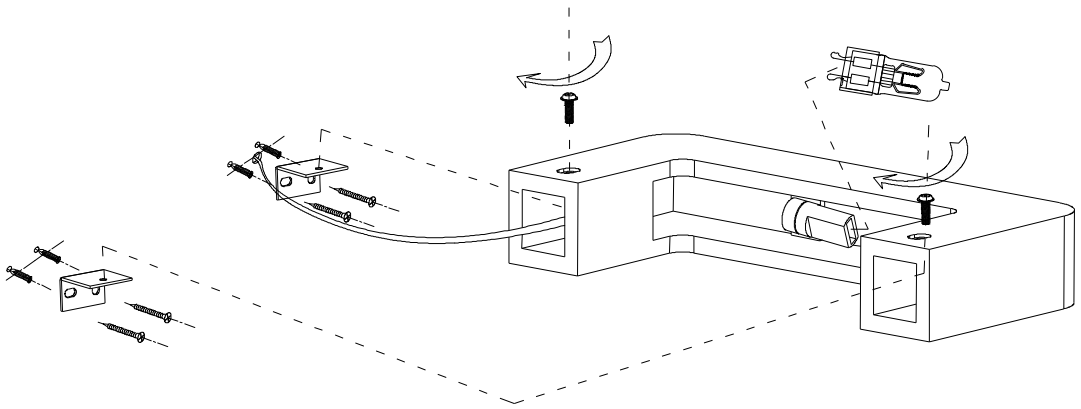

6

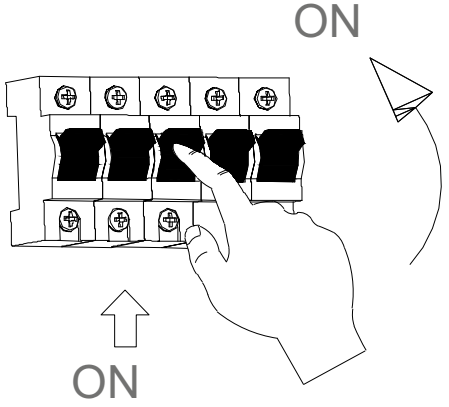

KOOB®

www.ledbox.es