GUIA DE INSTALACIÓN

TURTLE

Plafón de superficie 230mm

KOOB®

1

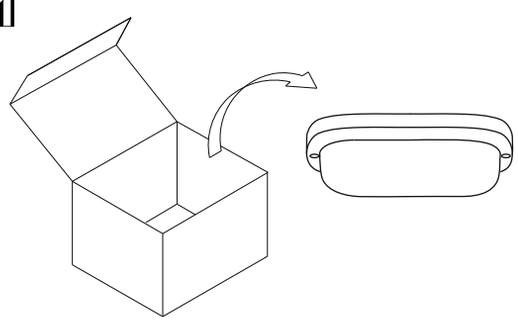

2

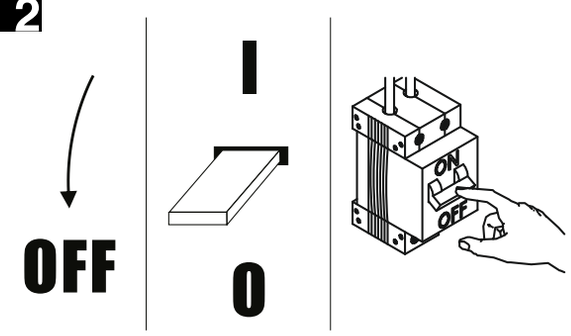

3

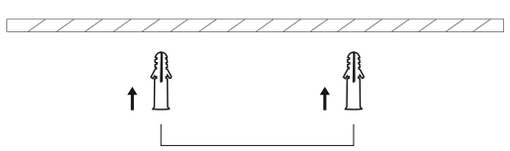

4

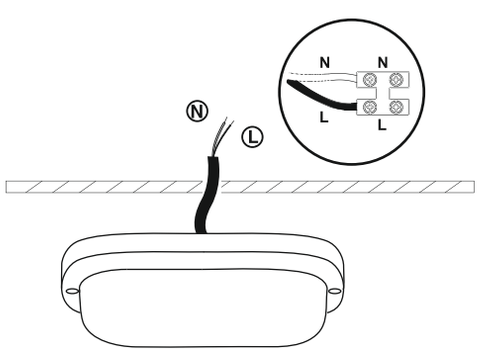

5

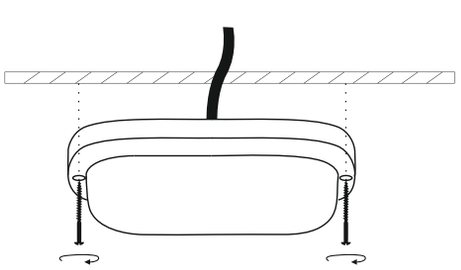

6

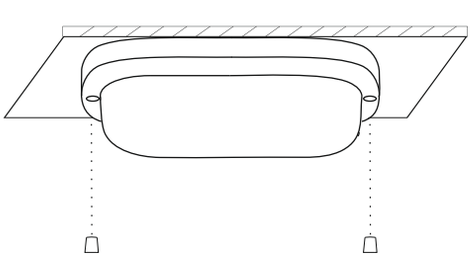

7

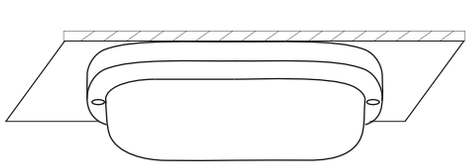

8

