MAGNET
LED

Lámpara de estudio

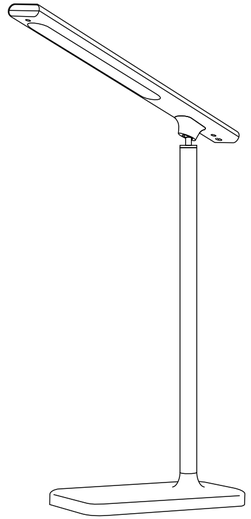

Magnético | 3 Modos CCT | Modo Linterna | Panel LED | Entrada USB-C

KOOB®

INSTALACIÓN

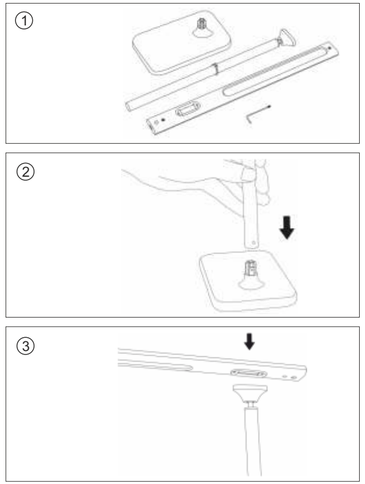

INCLUYE

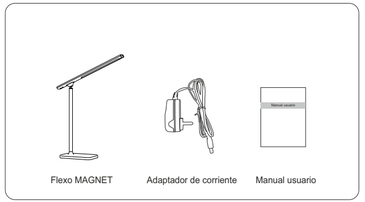

Flexo MAGNET | Adaptador de corriente | Manual usuario

DESCRIPCIÓN FLEXO

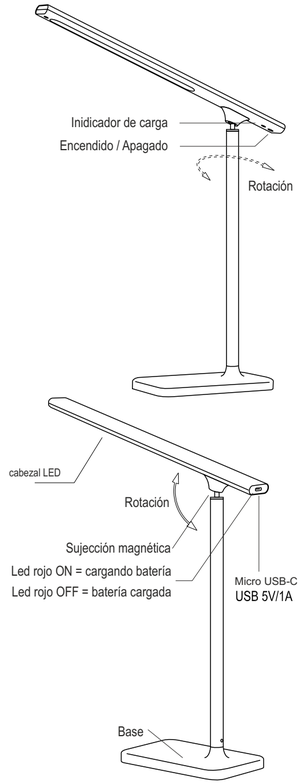

CARACTERÍSTICAS

Lámpara de escritorio de brazo flexible y luminaria led de alta potencia, botonera táctil con selector de color de luz (blanco cálido, neutro o frío).

Con un diseño estilizado, moderno y funcional, realizado con materiales de alta calidad, su brazo flexible en todas las direcciones permite dirigir su haz de luz en cualquier dirección.

Con un innovador sistema de sujección magnética.

El cabezal se puede desmontar y utilizar como linterna recargable portátil.

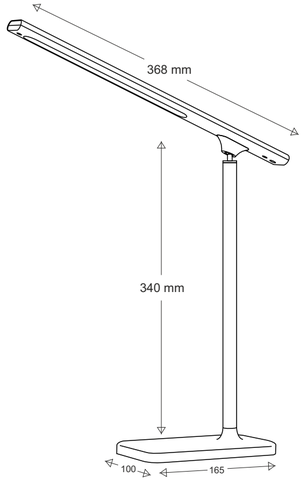

ESPECIFICACIONES

	Flexo LED
Potencia	5W
Voltaje	AC100-240V. 50/60Hz
Entrada de corriente	DC 5V/1A
Salidas de carga USB	1 salida DC5V/1A
Temperatura color CCT	3000K(cálida) + 4000K(neutra) + 5000K(fría)
CRI	≥80Ra
Batería	3.7V, 800mA - 2.96Wh
Luminosidad (30cm)	1000 lux
Material	ABS+Aluminio
Duración LED	30.000 Horas
Angulo de apertura	120˚
Equivalencia	5W(LED) = 50W(Incandescente)
Temperatura trabajo	-20˚~45˚
Grado de protección IP	IP20
Ciclos ON/OFF	Más de 100.000 ciclos
Tiempo máximo brillo	2seg
Dimensiones	368x340x100mm
Peso	520g
Incluye	Flexo MAGNET LED, Adaptador y manual.

- LED de alta potencia
- Flexible con brazo articulado
- Diseño clásico
- Selector de color de luz
- Rotación del cabezal
- Botonera táctil
- El cabezal se puede desmontar y utilizar como linterna recargable

Magnético | 3 Modos CCT | Modo Linterna | Panel LED | Entrada USB-C

Precauciones de funcionamiento

1. No sitúes el flexo en ambientes con una temperatura elevada. Tampoco debes utilizarlo en entornos inflamables o húmedos para evitar averías, un cortocircuito, etc.
2. El adaptador de corriente debe ser el suministrado con el flexo.
3. Sujeta la base mientras ajustas el brazo del flexo.
4. Puedes ajustar la posición del cabezal del flexo, pero nunca lo fuerzes para evitar roturas.

Mantenimiento

1. Limpia periódicamente el flexo para mantenerlo limpio y brillante.
2. Utiliza solo un paño ligeramente humedecido con agua.
3. Para las manchas persistentes, utiliza espuma jabonosa.
4. No limpies nunca el flexo con productos de limpieza que utilizan productos químicos fuertes, pueden deteriorar la superficie.

1. Apaga el flexo cuando lo limpies.

2. En caso de malfuncionamiento o rotura, consulta con tu distribuidor para su reparación.

989 - 2106 - LD1012012

8435568964402