## FUNCIONAMIENTO

### Panel táctil

Enciende o apaga la lámpara con solo tocar con el dedo el botón.

Selecciona la intensidad de luz. Con este botón puedes aumentar o disminuir la intensidad en intervalos de 10%

Con este botón el flexo ajusta la intensidad para modo lectura.

Pulsando este botón, la lámpara se apaga automáticamente a los 40 minutos.

## INCLUYE



Flexo MOON



Adaptador de corriente




Manual usuario

## Precauciones de funcionamiento

1. No sitúes el flexo en ambientes con una temperatura elevada. Tampoco debes utilizarlo en entornos inflamables o húmedos para evitar averías, un cortocircuito, etc.
2. El adaptador de corriente debe ser el suministrado con el flexo.
3. Sujeta la base mientras ajustas el brazo del flexo.
4. Puedes ajustar la posición del cabezal del flexo, pero nunca lo fuerzes para evitar roturas.

## Mantenimiento

1. Limpia periódicamente el flexo para mantenerlo limpio y brillante.
2. Utiliza solo un paño ligeramente humedecido con agua.
3. Para las manchas persistentes, utiliza espuma jabonosa.
4. No limpies nunca el flexo con productos de limpieza que utilizan productos químicos fuertes, pueden deteriorar la superficie.

**1. Apaga el flexo cuando lo limpies.**

**2. En caso de malfuncionamiento o rotura, consulta con tu distribuidor para su reparación.**

Made in PRC
1601 - 2402 - LD1012356
8435568983687

# LED MOON

Lámpara de estudio

ahorro de energía · 5 niveles intensidad · temporizador 45 minutos · control táctil · eco responsable · protección visual

KOOB®

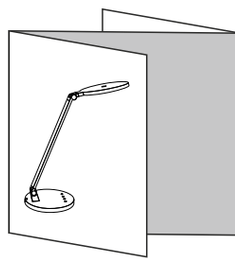

## ESPECIFICACIONES

| | Flexo LED |
|---|---|
| Potencia | 15W |
| Chip Led | Chip de alta luminosidad SMD2835 |
| Entrada de corriente | DC24V / 750mA |
| Temperatura color CCT | 4000K(neutra) |
| CRI | ≥90Ra |
| Regulación de intensidad | 5 niveles |
| Luminosidad (30cm) | 2300 lux |
| Material | ABS+Aluminio |
| Duración LED | 30.000 Horas |
| Angulo de apertura | 120˚ |
| Equivalencia | 15W(LED) = 110W(Incandescente) |
| Temperatura trabajo | -20˚~45˚ |
| Grado de protección IP | IP20 |
| Ciclos ON/OFF | Más de 100.000 ciclos |
| Tiempo máximo brillo | 2seg |
| Dimensiones | 310x160x450mm |
| Peso | 1400g |
| Incluye | Flexo MOON, Adaptador y manual. |

- LED de alta potencia
- Flexible con brazo articulado
- Diseño clásico
- Selector de Intensidad y color de luz
- Rotación del cabezal
- Botonera táctil
- Cuerpo en ABS, cabezal en PVC blanco, brazo flexible articulado.

ahorro de energía · 5 niveles intensidad · temporizador 45 minutos · control táctil · eco responsable · protección visual

## CARACTERÍSTICAS

Lámpara de escritorio de brazo articulado y luminaria led de alta potencia, botonera táctil con varios modos de trabajo con regulación de intensidad.

Con un diseño estilizado, moderno y funcional, realizado con materiales de alta calidad, su brazo articulado en todas las direcciones permite dirigir su haz de luz en cualquier dirección.

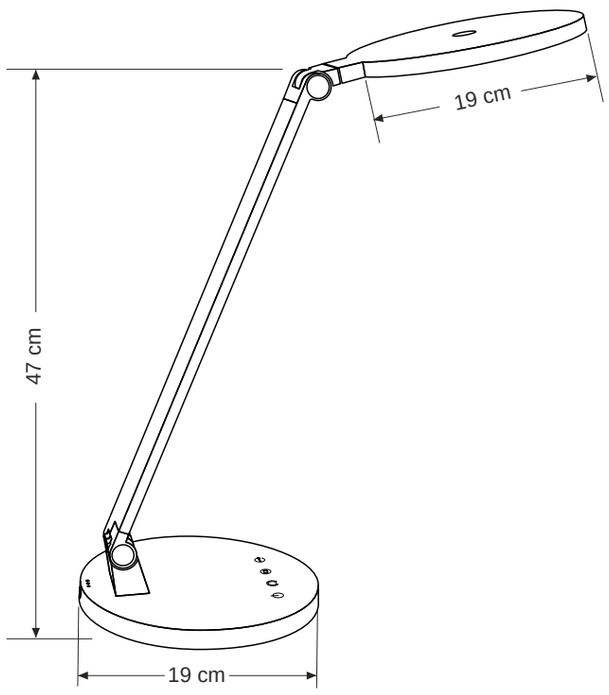


## DESCRIPCIÓN FLEXO

