
75
50
1200

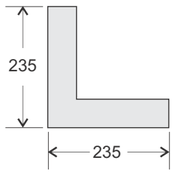
235
235

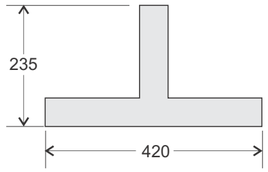
235
420

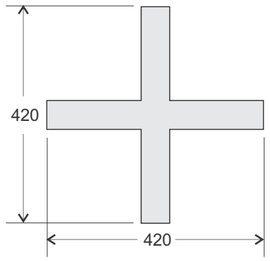
420
420

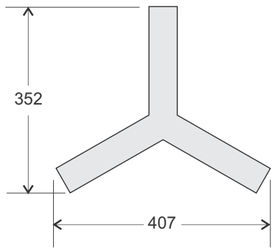
352
407

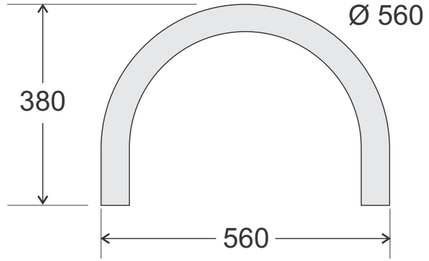
Ø 560
380
560

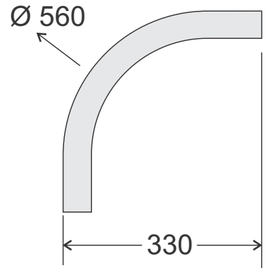
Ø 560
330

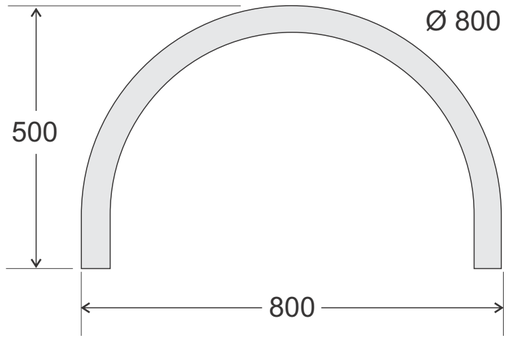
Ø 800
500
800

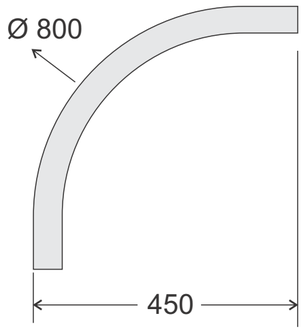
Ø 800
450

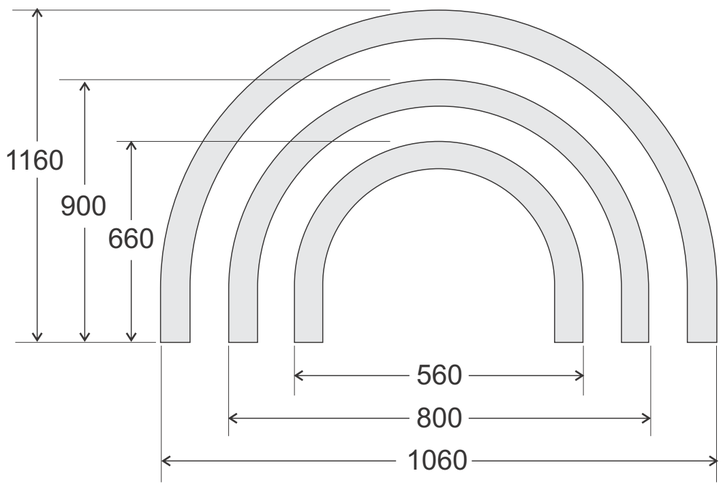
1160
900
660
560
800
1060

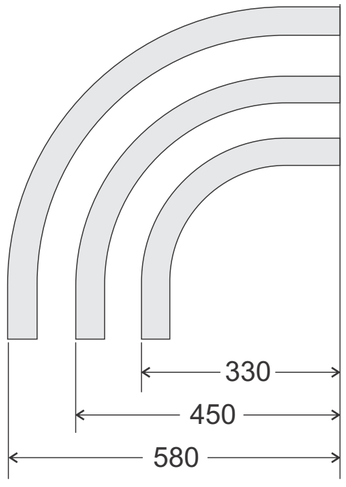
330
450
580

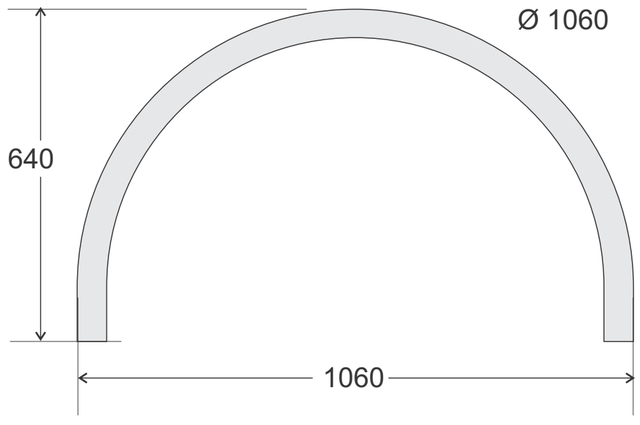
Ø 1060
640
1060

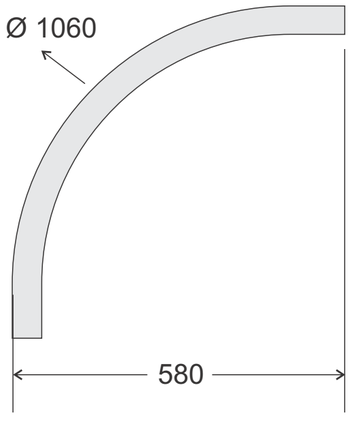
Ø 1060
580