Tapas para perfil LUA

Kit que incluye las tapas de cierre derecha e izquierda del perfil led LUA.

ESPECIFICACIONES

Interior-exterior	**Interior**

Referencia
LD1055577

Dimensiones del producto
18x4x7mm

Dimensiones del packaging
2x2x1cm

Certificados
CE
ROHS
ECORAEE

DETALLES

Kit que incluye las tapas de cierre derecha e izquierda del perfil led LUA.

ESQUEMA DE INSTALACIÓN

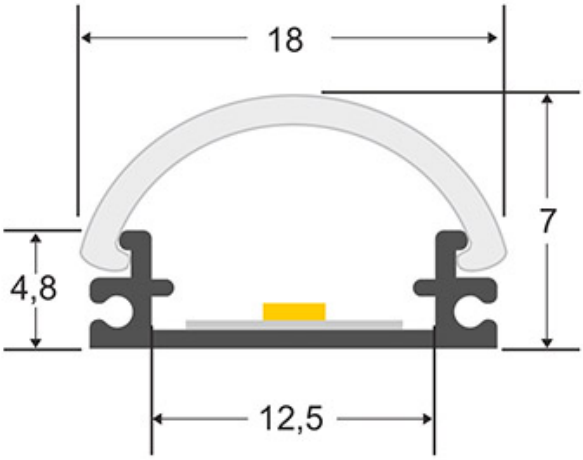

GALERIA

AVISO

Datos sujetos a cambios sin aviso. Excepto errores y omisiones. Asegúrese de utilizar el archivo más reciente posible.