perfiles

de aluminio para tiras LED

- Excelente conductividad térmica
- Aluminio de alta calidad
- Uniforme difusión de la luz
- Fabricación de luminarias a medida
- Accesorios para una sencilla instalación
- Para todo tipo de proyectos profesionales: Superficie, Esquinas, Empotrados. Suelo, Arquitectónicos, Suspendidos, Pared, Escaleras, Rotulación.



LEDBOX®
www.ledbox.es

PERFILES LED

Los perfiles LED no son un simple embellecedor, protegen y ocultan las tiras LED permitiendo realizar instalaciones profesionales y modernas.
Proporcionan una estructura sobre la cual instalar una tira led de forma segura, protegiéndola de golpes y humedades. Otro dato importante a tener en cuenta es que el perfil de aluminio tiene una importancia vital en la disipación del calor generado por la tira led, ayuda a que la tira trabaje de forma óptima y se prolongue su vida útil.
Existen tantos perfiles diferentes como tipos de instalación. Hay perfiles de superficie, empotrados, para suelo, para esquinas o escaleras, arquitectónicos, para instalaciones suspendidas y para crear espectaculares luminarias LED.

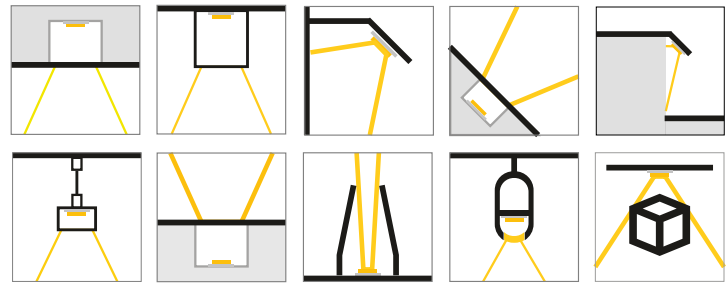

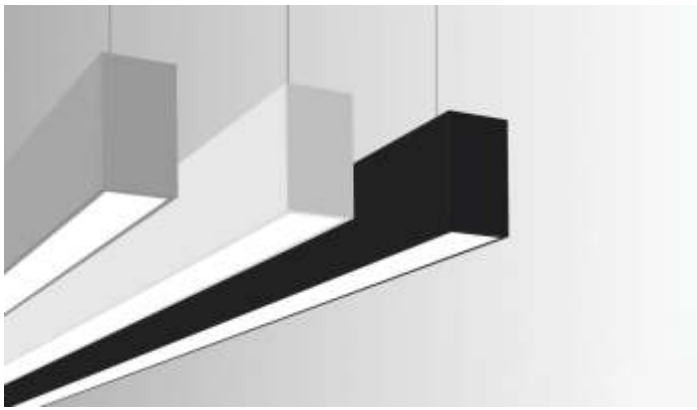

PROYECTOS A MEDIDA

Somos especialistas en el diseño y fabricación de perfiles para todo tipo de proyectos de iluminación profesional.

Hacemos todo tipo de estructuras y composiciones especiales con cualquier perfil y para todas las superficies. Perfilamos, cortamos, fresamos y trabajamos tanto los perfiles como otros materiales para hacer realidad cualquier proyecto.
Diseñamos y producimos perfiles y estructuras completamente personalizadas y lista para su perfecto funcionamiento e instalación. Nos apoyamos de las últimas tecnologías para lograr los objetivos cumpliendo presupuestos y plazos de entrega.

PERFIL KIT

Todos los accesorios incluidos y listos para instalar

Todos nuestros KIT, incluyen perfil de aluminio, cubierta traslúcida opal, tapas laterales y clips de fijación.

No incluyen tira led, aunque podemos fabricar a medida con la tira led que necesites.

Los KIT están disponibles para todos nuestros modelos en longitudes de 1 y 2 metros, también es posible cortar con las medidas que encesites .

Listos para una instalación fácil y sin complicaciones.

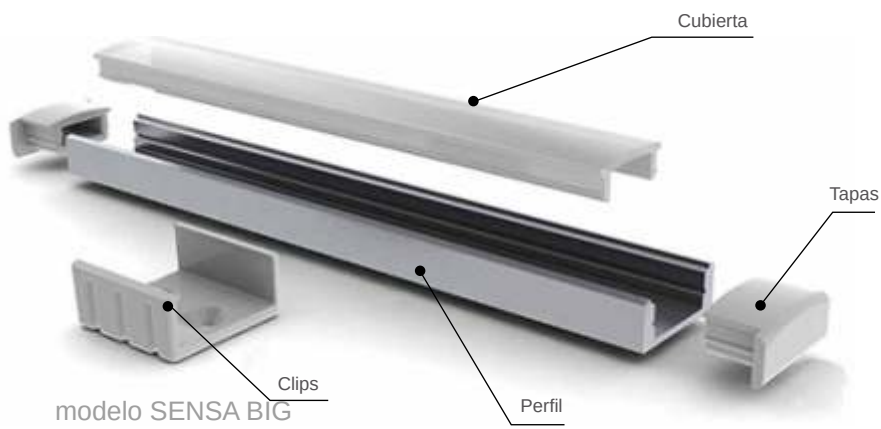

modelo SENSA BIG

PERFILES DE SUPERFICIE

LEDBOX

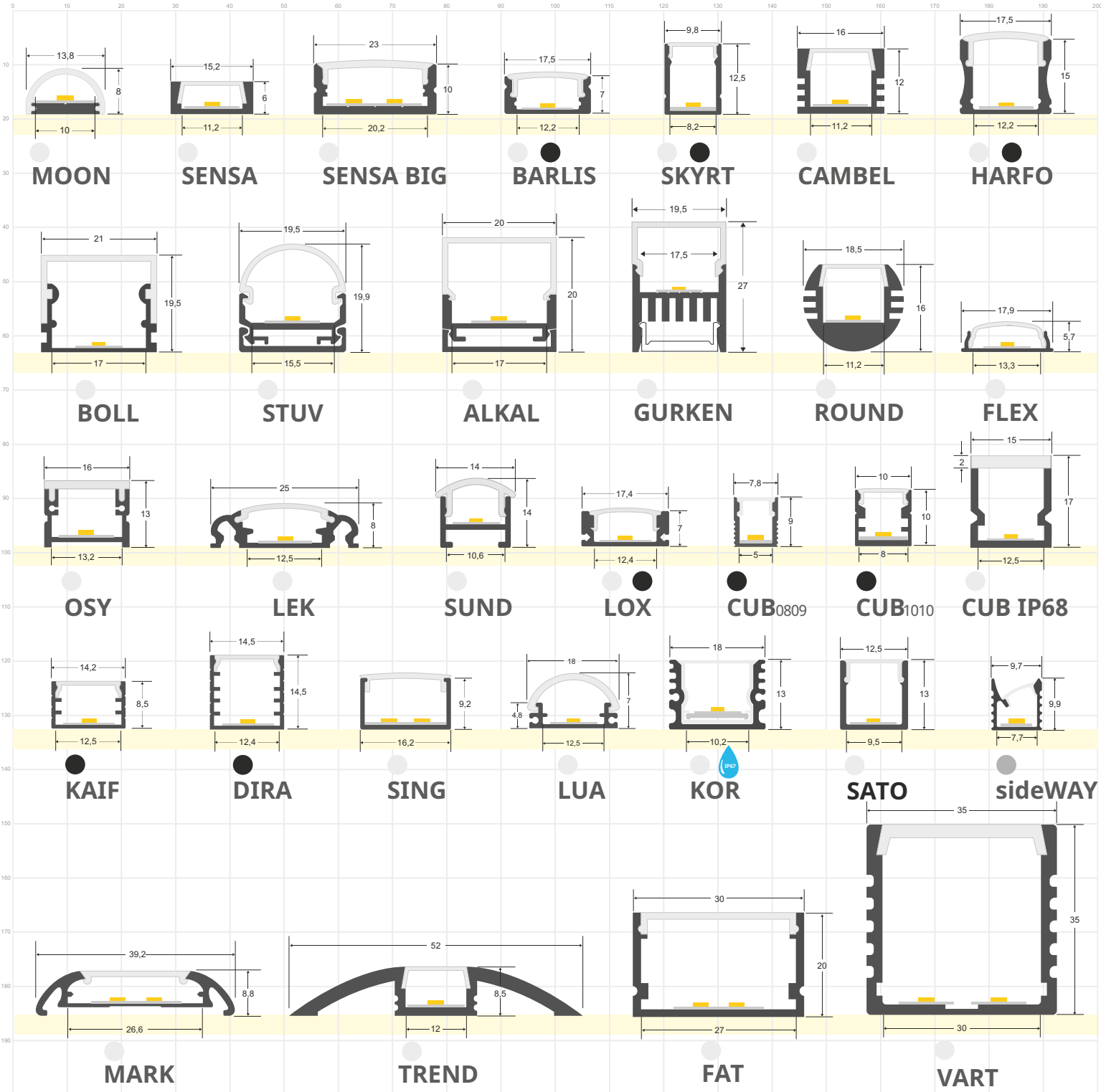

PERFILES LED fabricados en aluminio de máxima calidad y alta disipación de calor. Ideal para decoración, perfilar con luz, rotulación, interiorismo, etc. Los accesorios disponibles para cada modelo facilitan su instalación en cualquier proyecto. Disponibles en longitudes de 1 ó 2 metros. Se pueden suministrar a medida.

Escala 1:1

PERFILES PARA ESQUINAS

LEDBOX®

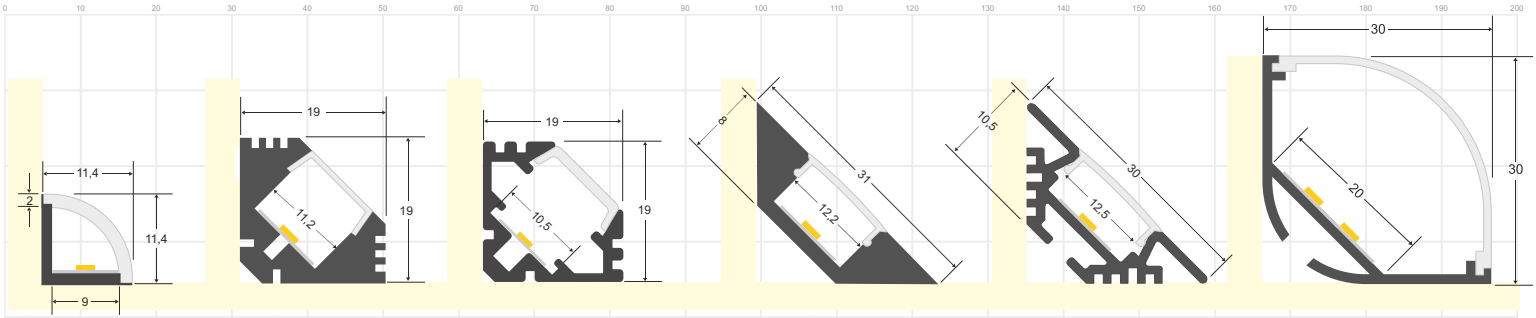

ROD IP68 | **VENCO** | **VENCO L** | **SINGE** | **CORNER** | **KORK**

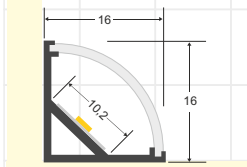

KORK mini

PERFILES EMPOTRADOS

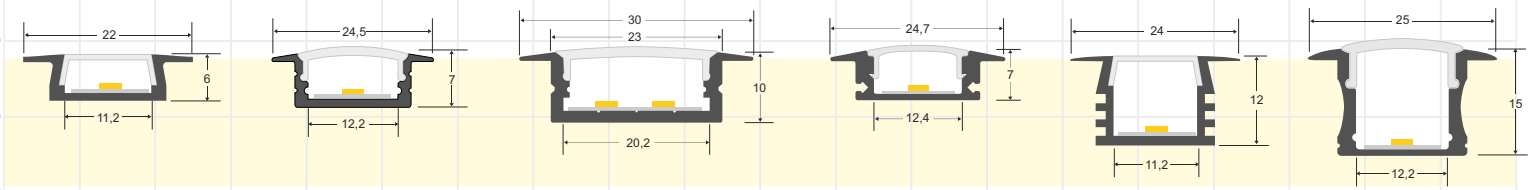

KOBE | **KOBE PRESS** | **KOBE BIG** | **LISEN** | **CAMPRO** | **RIDA**

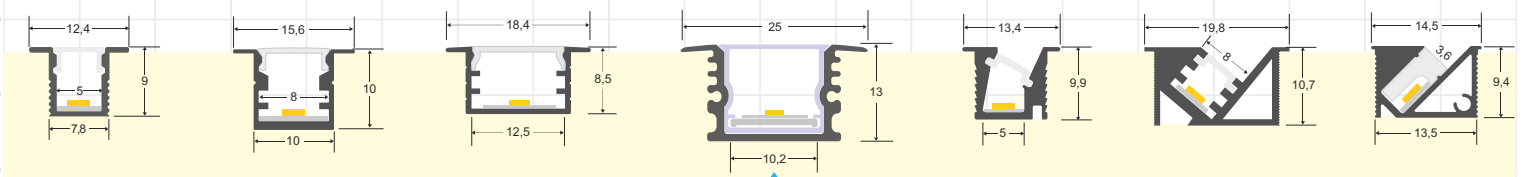

OKI 0809 | **OKI** 1010 | **HAIN** | **KOR IN** | **SKEB mini** | **SKEB** | **KIRK**

PERFILES LED fabricados en aluminio de máxima calidad y alta disipación de calor. Ideal para decoración, perfilar con luz, rotulación, interiorismo, etc. Los accesorios disponibles para cada modelo facilitan su instalación en cualquier proyecto. Disponibles en longitudes de 1 ó 2 metros. Se pueden suministrar a medida.

Escala 1:1

CON CUBIERTA DE SILICONA

LEDBOX

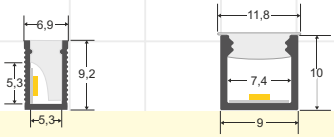

DEPA

RETO

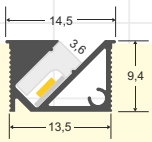

KIRK

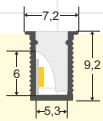

DOD

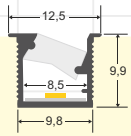

XIZOR

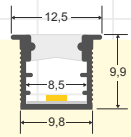

KYLO

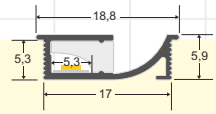

LOBOT

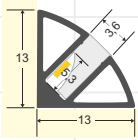

TORRA

PERFILES LED fabricados en aluminio de máxima calidad y alta disipación de calor. Ideal para decoración, perfilar con luz, rotulación, interiorismo, etc. Los accesorios disponibles para cada modelo facilitan su instalación en cualquier proyecto. Disponibles en longitudes de 1 ó 2 metros. Se pueden suministrar a medida.

Escala 1:1

PERFILES DE TECHO EMPOTRADOS

LEDBOX

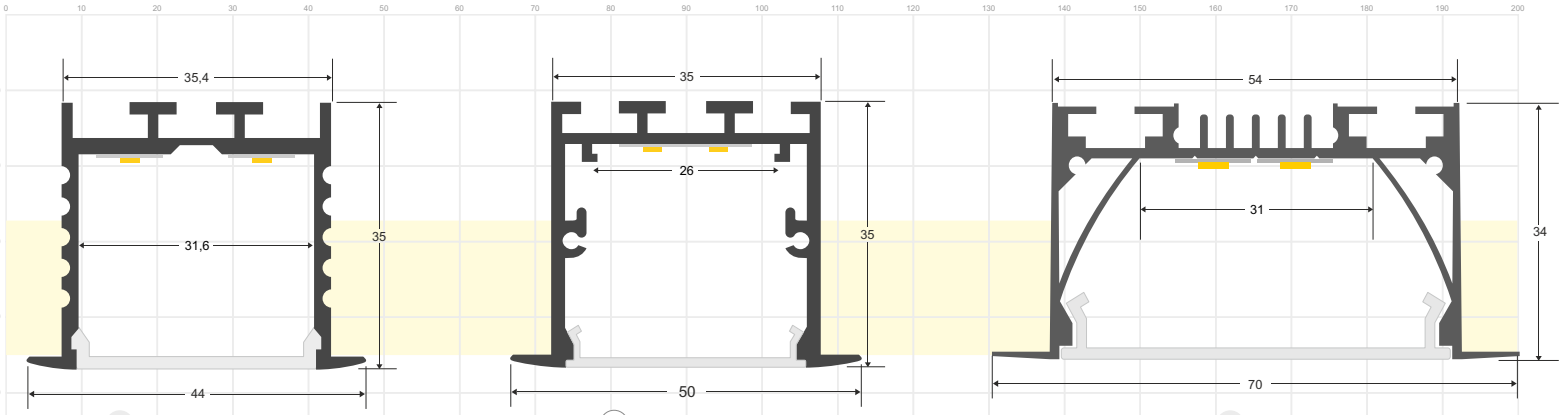

TEITO 44mm

TEITO 50mm

OSIC

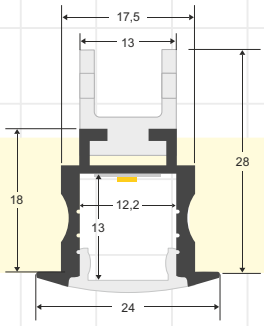

TEITO MINI

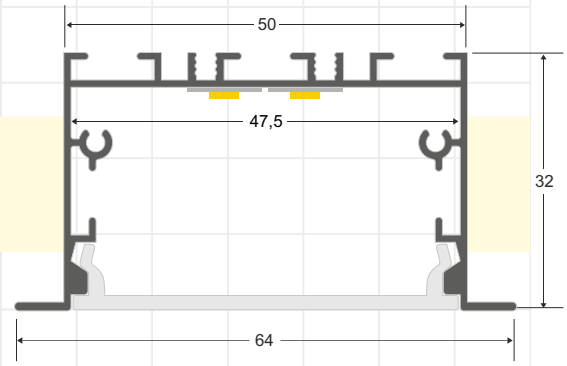

PERFILES DE SUELO

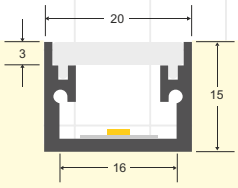

GROOR

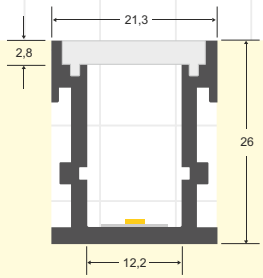

STEP

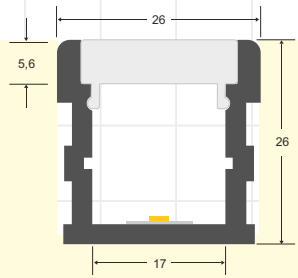

FOOT

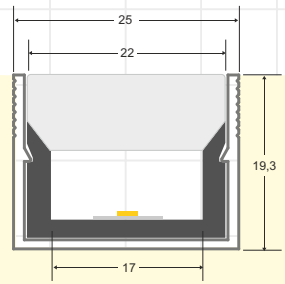

PC FOOT

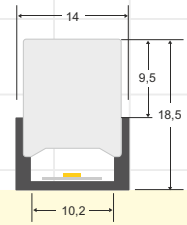

PC FOOT MINI

PERFILES LED fabricados en aluminio de máxima calidad y alta disipación de calor. Ideal para decoración, perfilar con luz, rotulación, interiorismo, etc. Los accesorios disponibles para cada modelo facilitan su instalación en cualquier proyecto. Disponibles en longitudes de 1 ó 2 metros. Se pueden suministrar a medida.

Escala 1:1

PERFILES SUSPENDIDOS

LEDBOX®

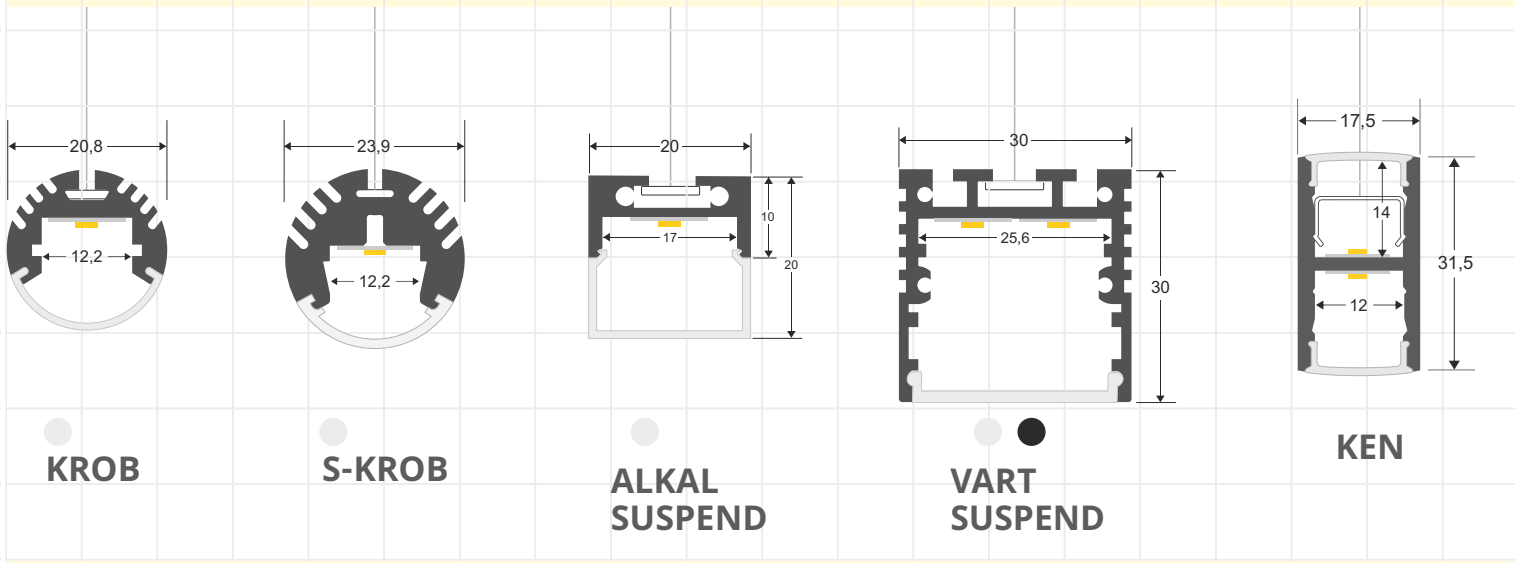

KROB

S-KROB

ALKAL SUSPEND

VART SUSPEND

KEN

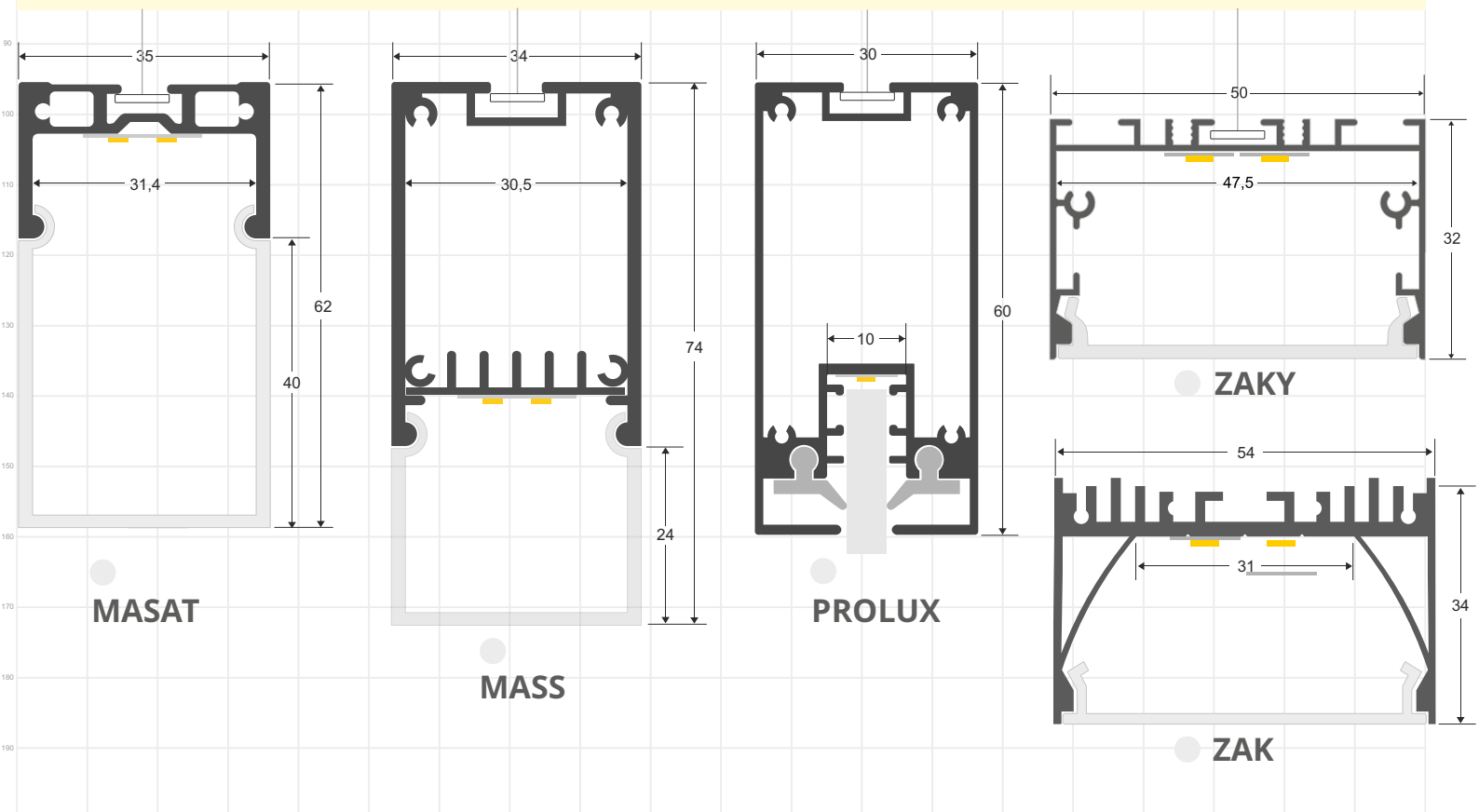

MASAT

MASS

PROLUX

ZAKY

ZAK

PERFILES LED fabricados en aluminio de máxima calidad y alta disipación de calor. Ideal para decoración, perfilar con luz, rotulación, interiorismo, etc. Los accesorios disponibles para cada modelo facilitan su instalación en cualquier proyecto. Disponibles en longitudes de 1 ó 2 metros. Se pueden suministrar a medida.

Escala 1:1

PERFILES SUSPENDIDOS

LEDBOX®

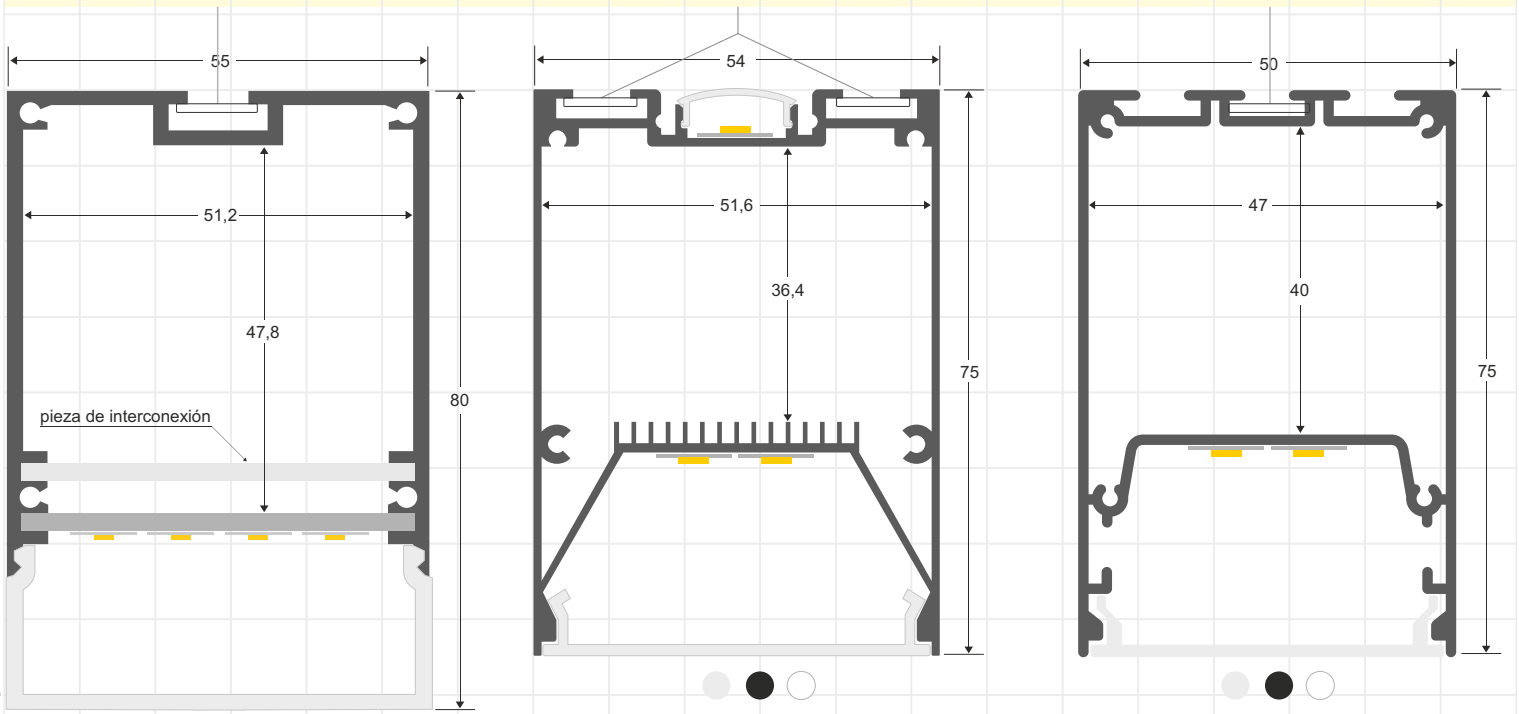

NORLUX

SERK

SERK

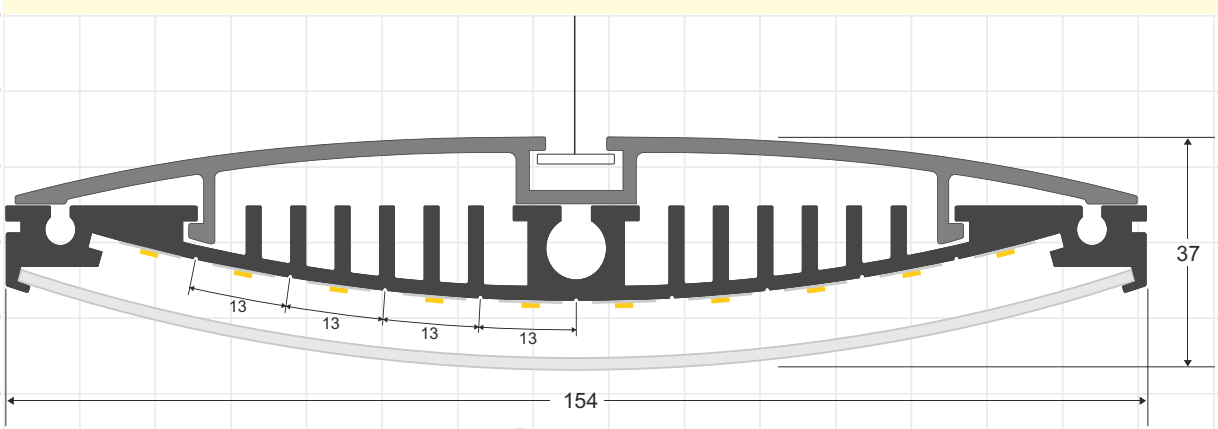

MULTIBIG

PERFILES LED fabricados en aluminio de máxima calidad y alta disipación de calor. Ideal para decoración, perfilar con luz, rotulación, interiorismo, etc. Los accesorios disponibles para cada modelo facilitan su instalación en cualquier proyecto. Disponibles en longitudes de 1 ó 2 metros. Se pueden suministrar a medida.

Escala 1:1

PERFILES SUSPENDIDOS

LEDBOX

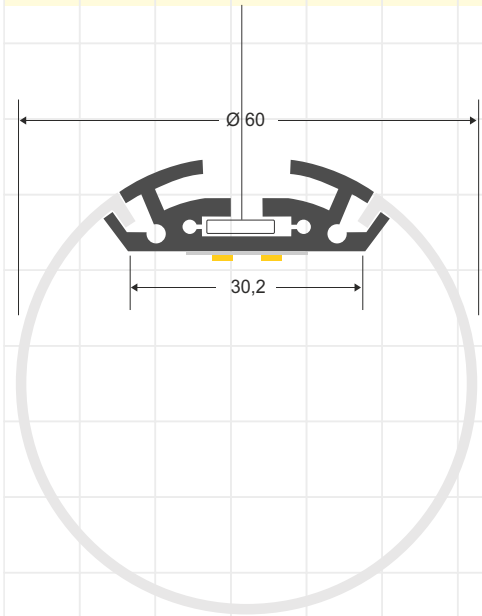

BAROUND_S Ø60

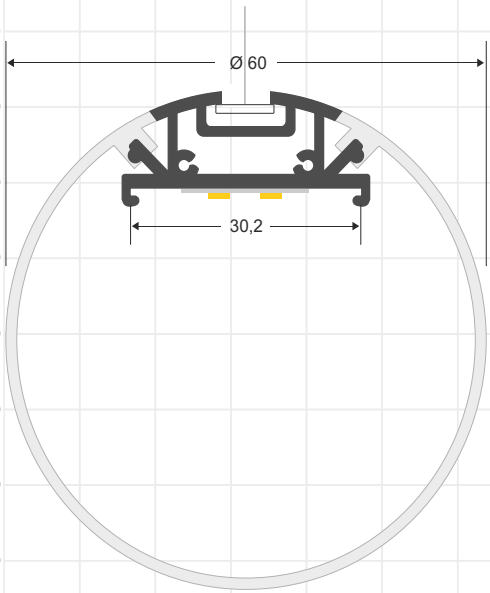

BAROUND

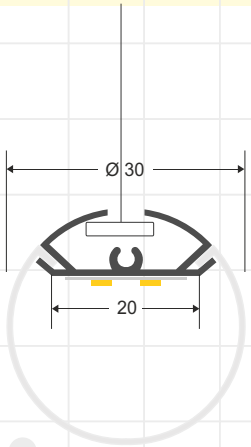

BAROUND Ø30

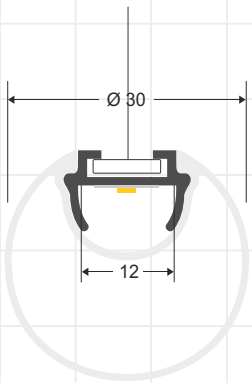

BAROUND Ø30 320º

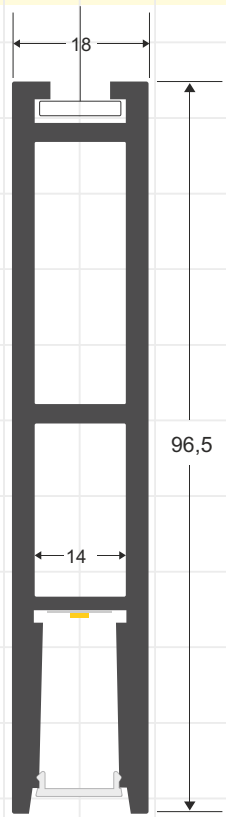

PHANTER S1

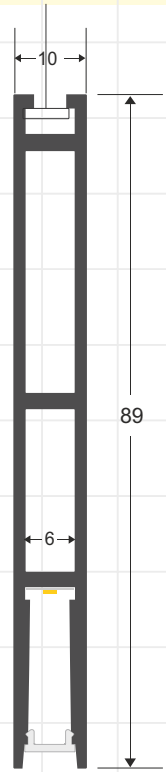

PHANTER S2

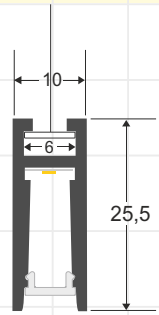

PHANTER S3

PERFILES LED fabricados en aluminio de máxima calidad y alta disipación de calor. Ideal para decoración, perfilar con luz, rotulación, interiorismo, etc. Los accesorios disponibles para cada modelo facilitan su instalación en cualquier proyecto. Disponibles en longitudes de 1 ó 2 metros. Se pueden suministrar a medida.

Escala 1:1

PERFILES SUSPENDIDOS CIRCULARES

LEDBOX

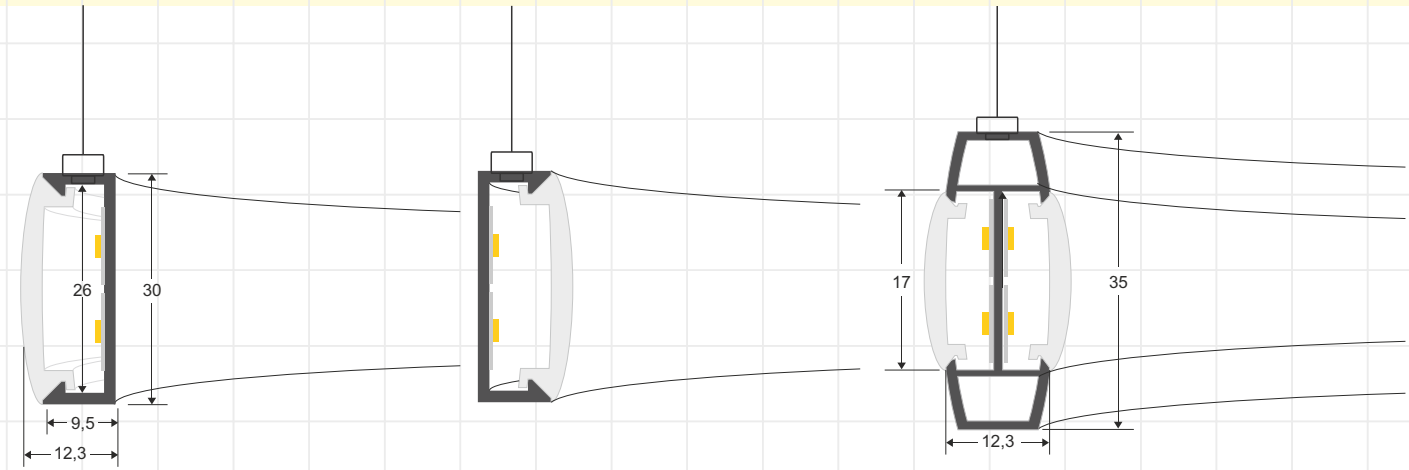

CYCLE OUT

CYCLE IN

CYCLE IN/OUT

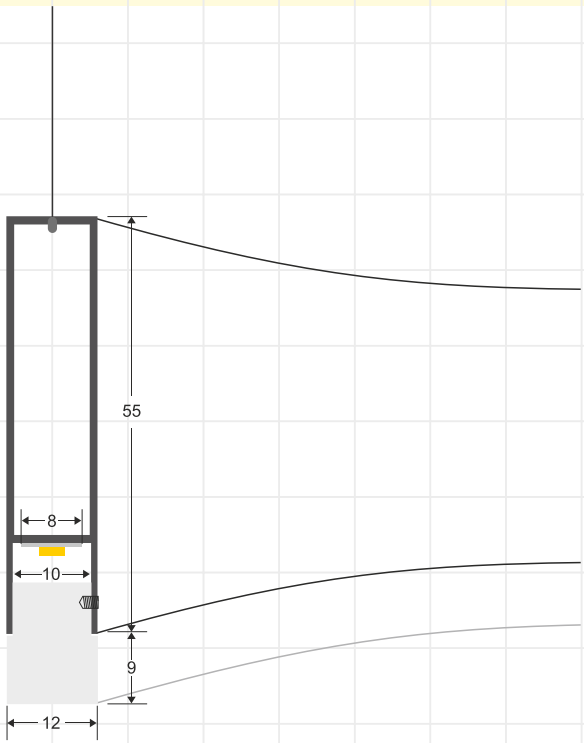

RING

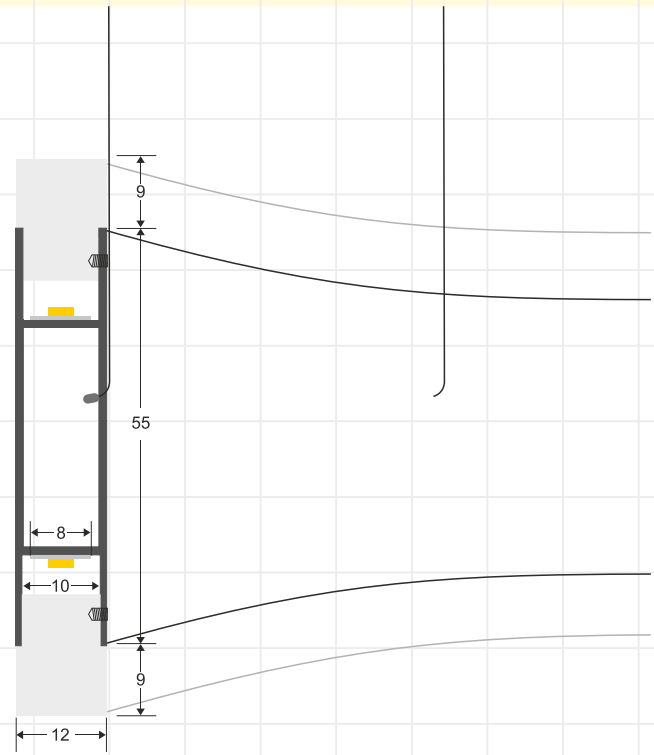

RING UP

PERFILES LED fabricados en aluminio de máxima calidad y alta disipación de calor. Ideal para decoración, perfilar con luz, rotulación, interiorismo, etc. Los accesorios disponibles para cada modelo facilitan su instalación en cualquier proyecto. Disponibles en longitudes de 1 ó 2 metros. Se pueden suministrar a medida.

Escala 1:1

PERFILES DE PARED

LEDBOX

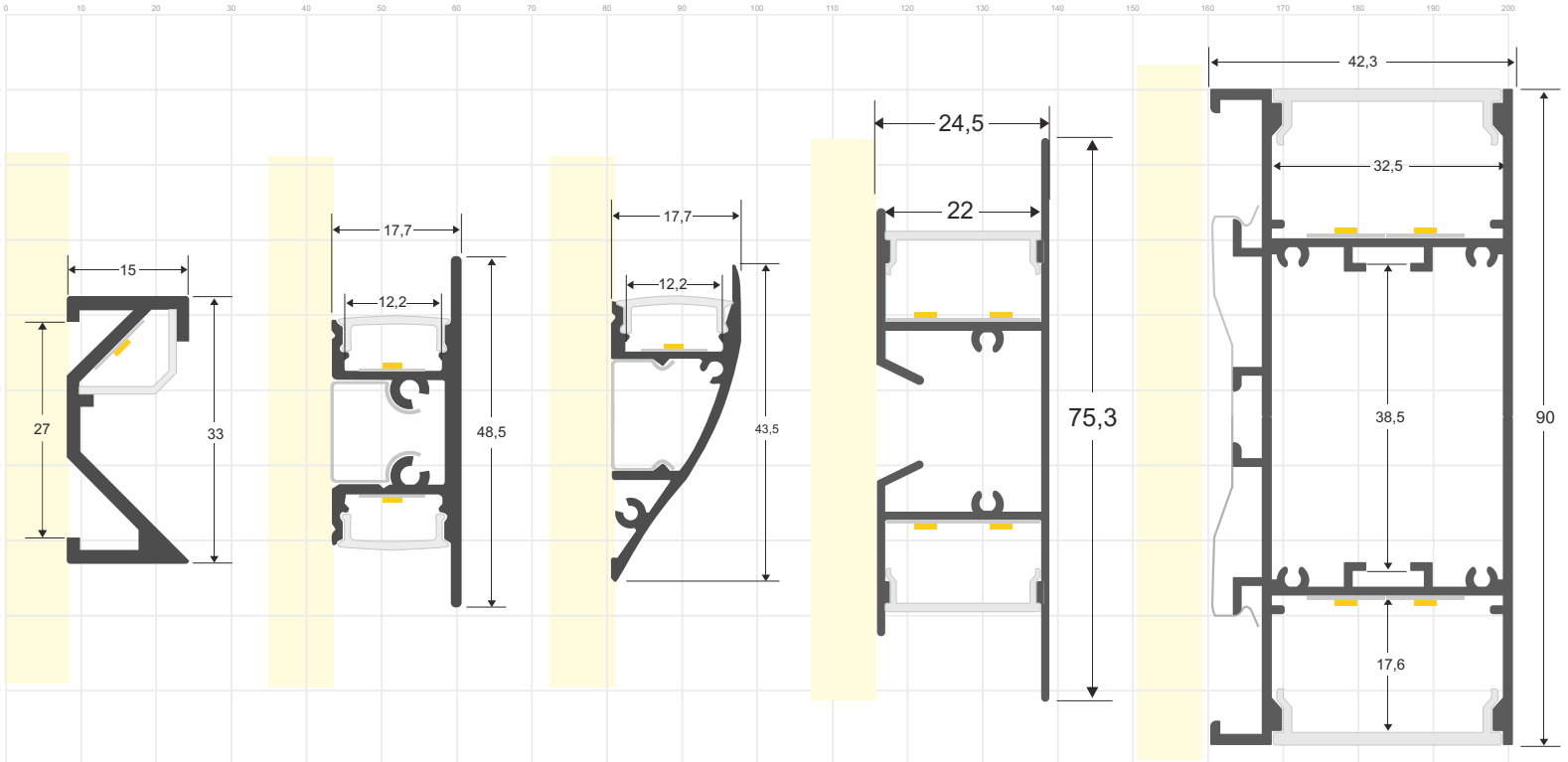

WARE | WALL HOS | WALL UP | WALL 75mm | WALL

PERFILES DE SUPERFICIE CON LED

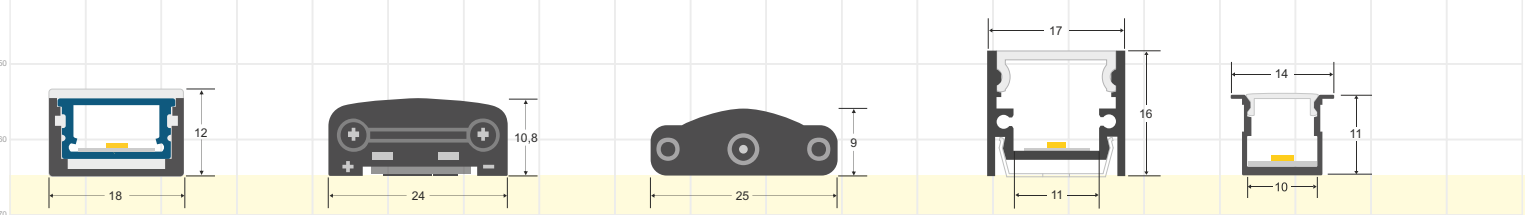

ALLAX | LOOP | FINGER | CONNECT | LUX

PERFILES LED fabricados en aluminio de máxima calidad y alta disipación de calor. Ideal para decoración, perfilar con luz, rotulación, interiorismo, etc. Los accesorios disponibles para cada modelo facilitan su instalación en cualquier proyecto. Disponibles en longitudes de 1 ó 2 metros. Se pueden suministrar a medida.

Escala 1:1

PERFILES PARA ESCALERAS

LEDBOX®

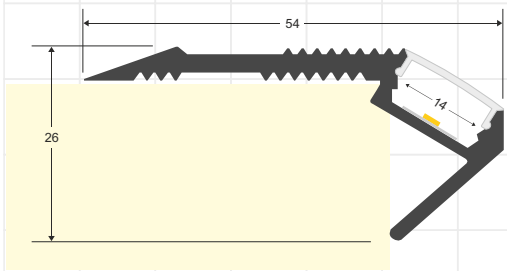

STAIR

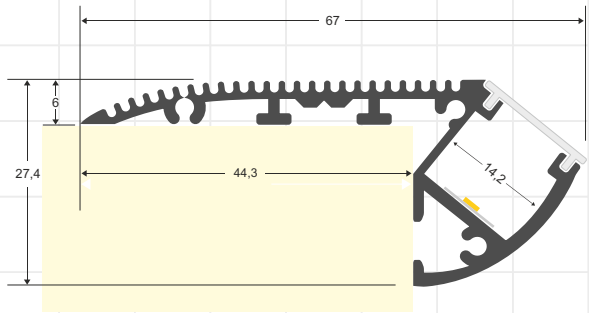

CINEMA

PERFILES PARA ARMARIOS

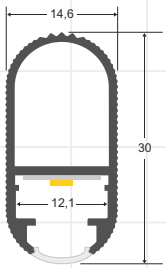

LOCKER

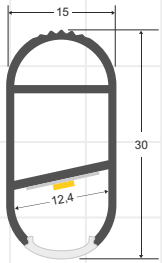

HOME

PERFILES PARA VITRINAS

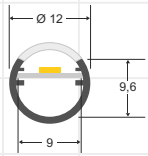

VITRALUX

PLETINAS

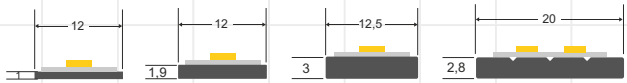

PERFILES PARA ROTULACIÓN

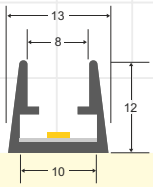

CLIP

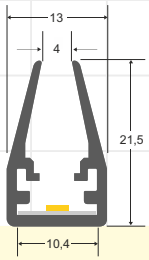

PC CLIP

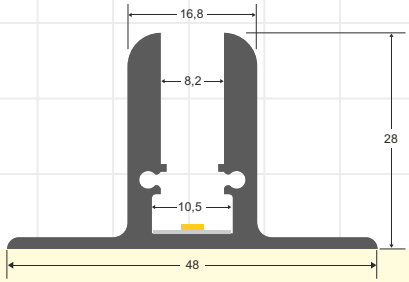

EXPO LUX

PERFILES LED fabricados en aluminio de máxima calidad y alta disipación de calor. Ideal para decoración, perfilar con luz, rotulación, interiorismo, etc. Los accesorios disponibles para cada modelo facilitan su instalación en cualquier proyecto. Disponibles en longitudes de 1 ó 2 metros. Se pueden suministrar a medida.

Escala 1:1

PERFILES EMPOTRADOS ARQUITECTONICOS

LEDBOX

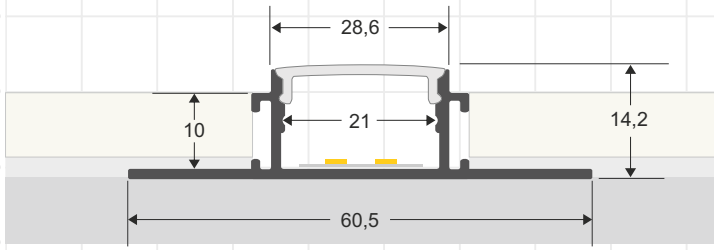

BILD

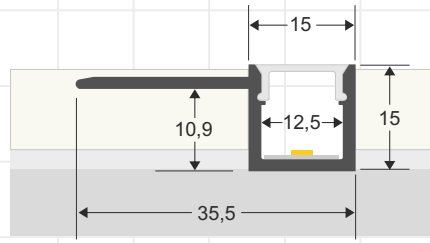

RUM

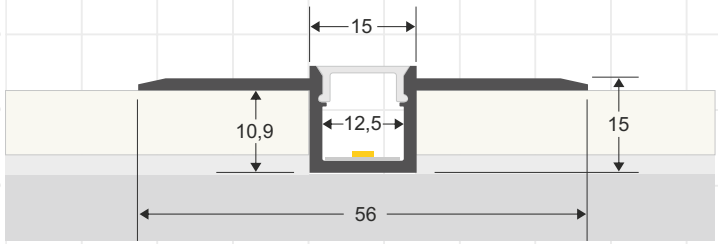

KAFFER

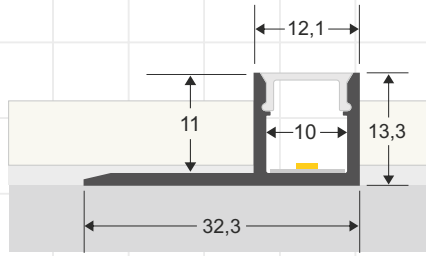

REP

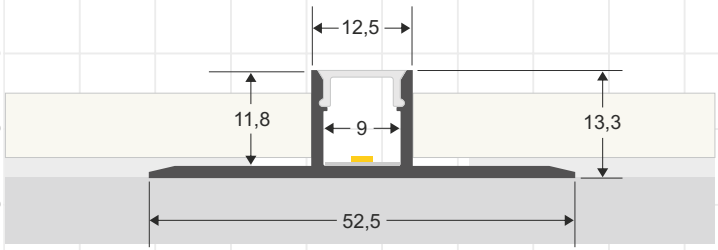

LIG

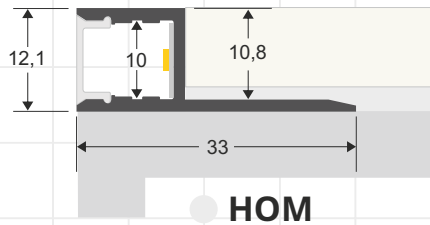

HOM

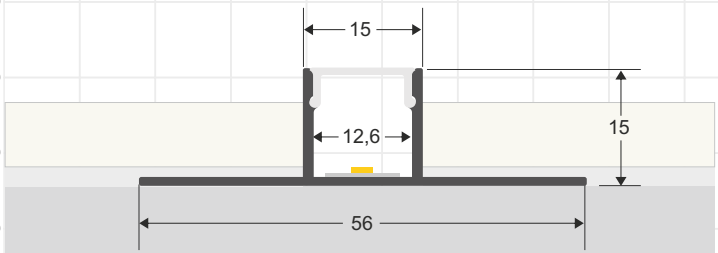

RIKER

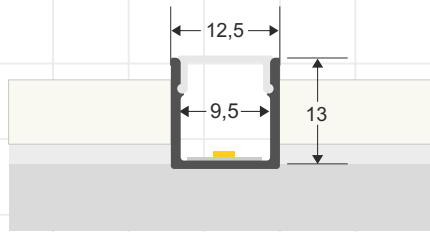

SATO

PERFILES LED fabricados en aluminio de máxima calidad y alta disipación de calor. Ideal para decoración, perfilar con luz, rotulación, interiorismo, etc. Los accesorios disponibles para cada modelo facilitan su instalación en cualquier proyecto. Disponibles en longitudes de 1 ó 2 metros. Se pueden suministrar a medida.

Escala 1:1

PERFILES EMPOTRADOS ARQUITECTONICOS

LEDBOX

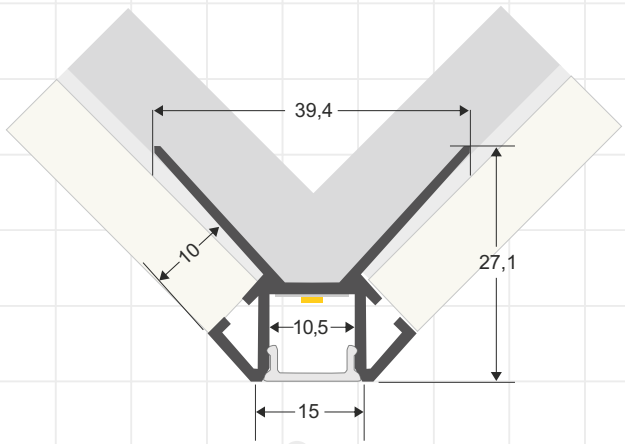

SINE

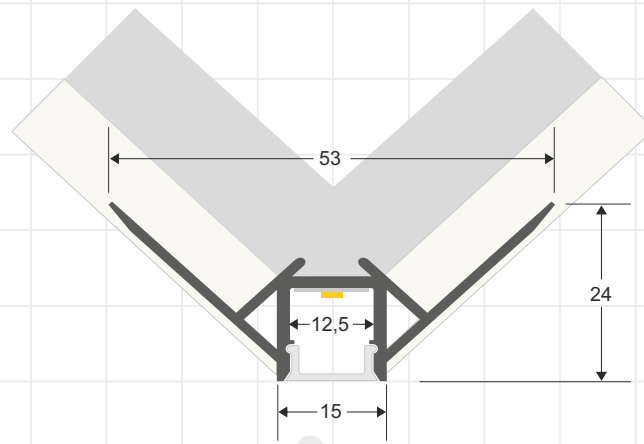

KAR

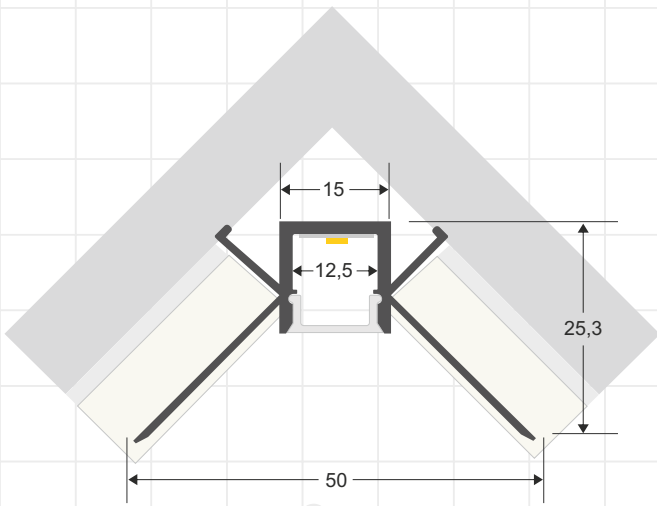

LOHA

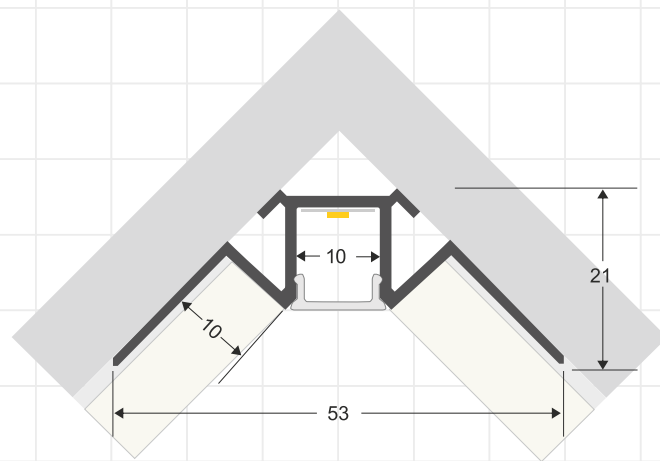

LING

PERFILES LED fabricados en aluminio de máxima calidad y alta disipación de calor. Ideal para decoración, perfilar con luz, rotulación, interiorismo, etc. Los accesorios disponibles para cada modelo facilitan su instalación en cualquier proyecto. Disponibles en longitudes de 1 ó 2 metros. Se pueden suministrar a medida.

Escala 1:1